Assembly Instruction and Care Advice

Description : Kenya Cafe Table
Article Number : 9944-444

SE DK NO FI IE GB NL
BE DE PL FR ES SK HR
IT EE LV LT RO BG GR
TR SI CZ HU PT

Thank you for purchasing this product!

Assembly Instruction

Hardware List

SP - 0000-000 – Bolt Set

NO	DESCRIPTION	QTY
A	JCBC Bolt	2
B	Key "L"	1

Part List

NO	DESCRIPTION	QTY
1	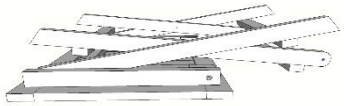	1

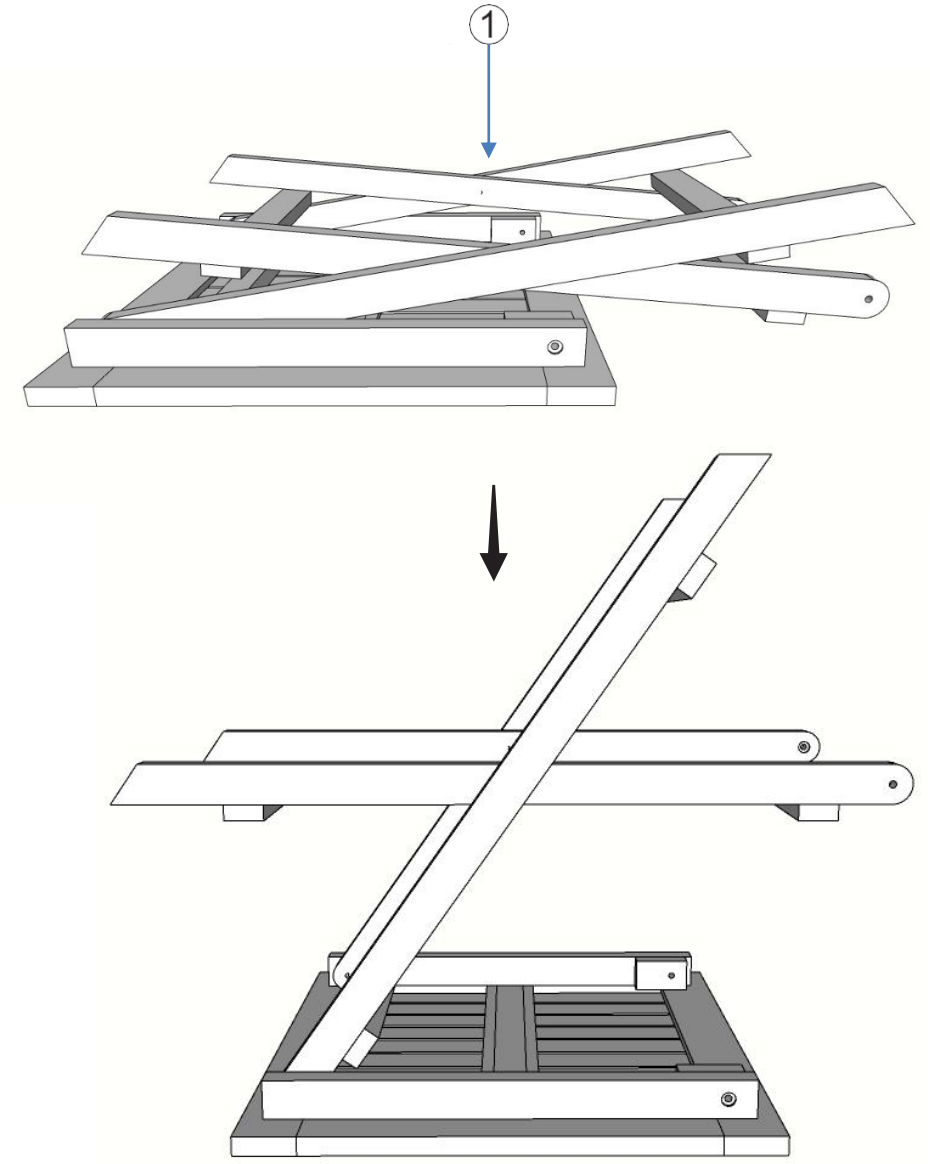

Assembly Instruction

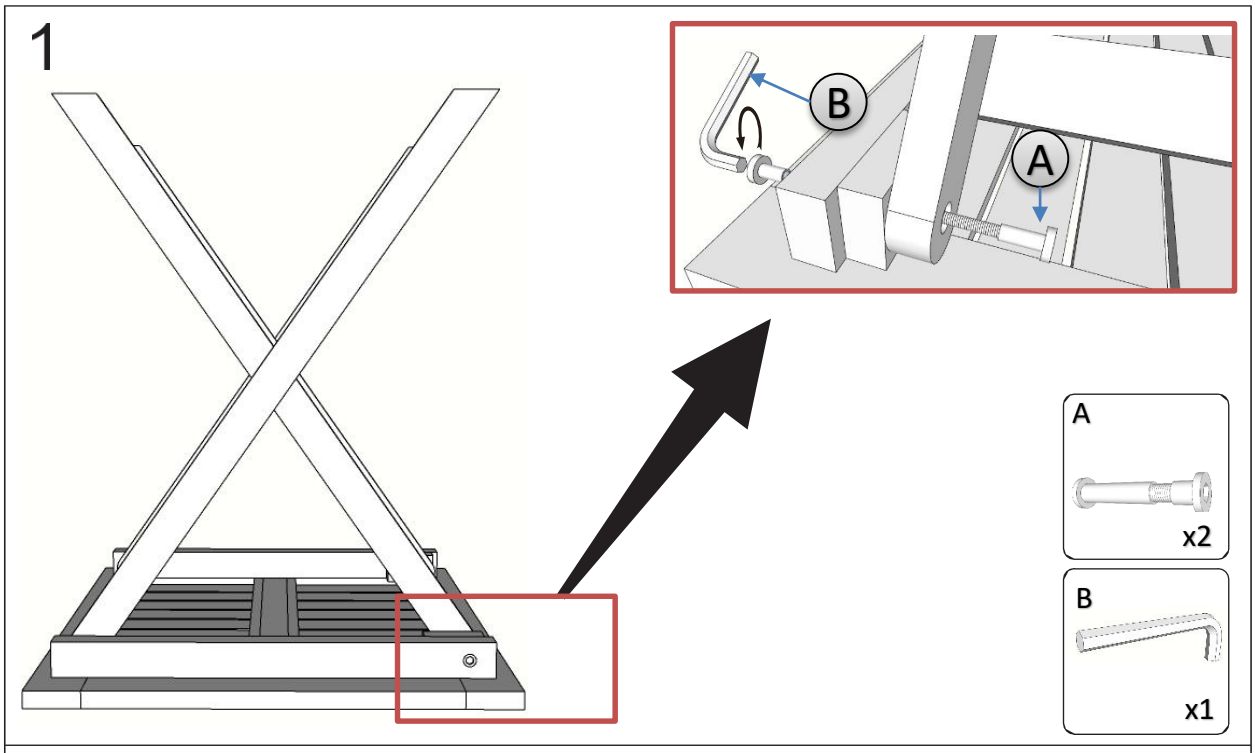

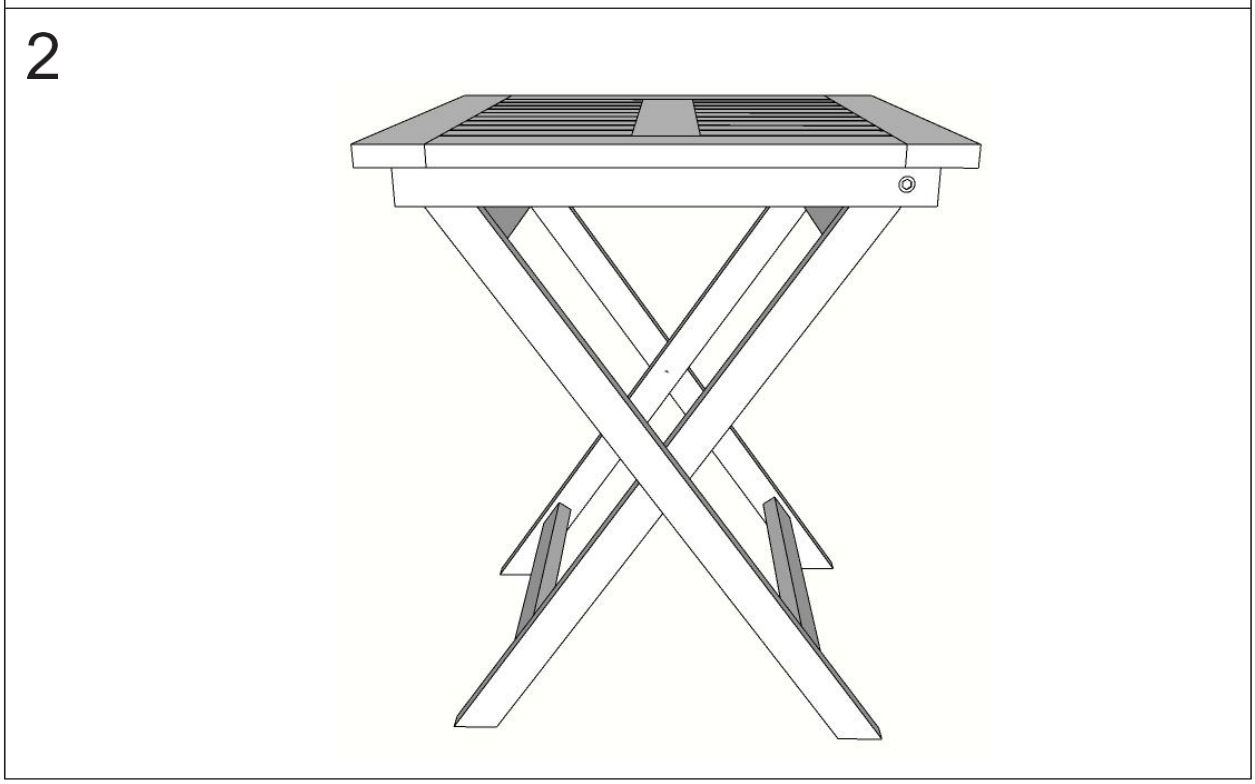

Care Advice

For more information and care advice please use the QR-code

SE

VIKTIGT! Läs bruksanvisningen i sin helhet innan du börjar att montera och/eller använda produkten. Följ bruksanvisningen noggrant och spara den för framtida referens. Var försiktig vid montering, om eventuella skruvarna dras åt för hårt (eller med skruvdragare), kan skador på ytan uppstå. Dra inte åt eventuella skruvar förrän alla skruvar har monterats! Kontrollera regelbundet att alla fästanordningar är ordentligt åtdragna, och dra åt dem på nytt när det behövs. Placera möblerna på ett jämnt underlag för att undvika att de välter eller skadas. Ta in eller täck över möblerna vid kraftigt regn, snöfall eller stark sol. Långvarig exponering för väder och vind kan orsaka blekning, sprickor eller rost. Förvara möblerna torrt och frostfritt under vintern. Använd gärna möbelskydd som andas för att undvika kondens och mögel.

Trä: Behandla regelbundet med träolja eller annan lämplig ytbehandling.
Metall: Kontrollera regelbundet för rost och behandla vid behov.
Textil: Ta bort tygdelar vid dåligt väder och förvara dem torrt. Tvätta enligt anvisning.

Överskrid inte den maximala belastningen som möbeln är avsedd för. Detta kan leda till skador på produkten eller personskador. Lämna inte barn utan uppsikt i närheten av möbeln, särskilt om den är hopfällbar eller har lösa delar. Produkten är avsedd för privat bruk. För skötselråd scanna QR-koden.

DK

VIGTIGT! Læs hele brugsanvisningen, inden du begynder at samle og/eller bruge produktet. Følg brugsanvisningen nøje og gem den til fremtidig reference. Vær forsigtig under montering - hvis skruerne strammes for hårdt (eller med en skruemaskine), kan overfladen tage skade. Stram ikke skruerne, før alle skruer er monteret! Kontroller regelmæssigt, at alle fastgørelser er ordentligt spændt, og spænd dem igen efter behov. Placer møblerne på et jævnt underlag for at undgå, at de vælter eller beskadiges. Tag møblerne ind eller dæk dem til ved kraftig regn, snefald eller stærk sol. Langvarig eksponering for vejr og vind kan forårsage falmning, revner eller rust. Opbevar møblerne tørt og frostfrit om vinteren. Brug gerne åndbare møbelovertræk for at undgå kondens og mug.

Træ: Behandl regelmæssigt med træolie eller anden egnet overfladebehandling.
Metal: Kontroller regelmæssigt for rust og behandl efter behov.
Tekstil: Fjern tekstildele ved dårligt vejr og opbevar dem tørt. Vask efter anvisning.

Overskrid ikke den maksimale belastning, som møblet er beregnet til. Dette kan føre til skader på produktet eller personskader. Lad ikke børn være uden opsyn i nærheden af møblet, især hvis det er sammenklappeligt eller har løse dele. Produktet er beregnet til privat brug. Scan QR-koden for plejevejledning.

NO

VIKTIG! Les hele bruksanvisningen før du begynner å montere og/eller bruke produktet. Følg bruksanvisningen nøye og oppbevar den for fremtidig referanse. Vær forsiktig under montering - hvis skruene strammes for hardt (eller med drill), kan overflaten bli skadet. Ikke stram skruene før alle skruer er montert! Sjekk jevnlig at alle festene er godt strammet, og stram dem ved behov. Plasser møblene på et jevnt underlag for å unngå at de velter eller blir skadet. Ta inn eller dekk til møblene ved kraftig regn, snøfall eller sterk sol. Langvarig eksponering for vær og vind kan føre til falming, sprekker eller rust. Oppbevar møblene tørt og frostfritt om vinteren. Bruk gjerne pustende møbeltrekk for å unngå kondens og mugg.

Tre: Behandle regelmessig med treolje eller annen egnet overflatebehandling.
Metall: Sjekk jevnlig for rust og behandle ved behov.
Tekstil: Fjern tekstildeler ved dårlig vær og oppbevar dem tørt. Vask i henhold til anvisning.

Ikke overskrid maksimal belastning som møbelet er beregnet for. Dette kan føre til skade på produktet eller personskade. Ikke la barn være uten tilsyn i nærheten av møbelet, spesielt hvis det er sammenleggbart eller har løse deler. Produktet er beregnet for privat bruk. Skann QR-koden for vedlikeholdsråd.

FI

TÄRKEÄÄ! Lue koko käyttöohje ennen kuin alat koota ja/tai käyttää tuotetta. Noudata ohjeita huolellisesti ja säilytä ne tulevaa käyttöä varten. Ole varovainen kokoamisen aikana - jos ruuvit kiristetään liian tiukasti (tai sähköruuvinvääntimellä), pinta voi vaurioitua. Älä kiristä ruuveja ennen kuin kaikki ruuvit on asennettu! Tarkista säännöllisesti, että kaikki kiinnikkeet ovat kunnolla kiinni, ja kiristä ne tarvittaessa uudelleen. Aseta huonekalut tasaiselle alustalle, jotta ne eivät kaadu tai vahingoitu. Vie huonekalut sisälle tai peitä ne rankkasateen, lumisateen tai voimakkaan auringonpaisteen aikana. Pitkäaikainen altistuminen sääolosuhteille voi aiheuttaa haalistumista, halkeamia tai ruostetta. Säilytä huonekalut kuivassa ja pakkasettomassa tilassa talvella. Käytä mielellään hengittäviä huonekalusuojia kondenssin ja homeen estämiseksi.

Puu: Käsittele säännöllisesti puuöljyllä tai muulla sopivalla pintakäsittelyllä.
Metalli: Tarkista säännöllisesti ruosteen varalta ja käsittele tarvittaessa.
Tekstiili: Poista tekstiiliosat huonolla säällä ja säilytä ne kuivassa. Pese ohjeiden mukaan.

Älä ylitä huonekalun enimmäiskuormitusta. Tämä voi aiheuttaa vahinkoa tuotteelle tai henkilövahinkoja. Älä jätä lapsia ilman valvontaa huonekalun läheisyyteen, erityisesti jos se on taitettava tai siinä on irtonaisia osia.
Tuote on tarkoitettu yksityiskäyttöön. Skannaa QR-koodi hoito-ohjeita varten.

IE

TÁBHACHTACH! Léigh an lámhleabhar úsáide go hiomlán sula dtosaíonn tú ag cur an táirge le chéile agus/nó á úsáid. Lean na treoracha go cúramach agus coinnigh iad le haghaidh tagartha sa todhchaí. Bí cúramach le linn tionóil - má dhéantar na scriúnna a theannadh ró-dhaingean (nó le scriúire leictreach), d'fhéadfadh damáiste dromchla tarlú. Ná teannaigh na scriúnna go dtí go mbeidh gach scriú suiteáilte! Seiceáil go rialta go bhfuil na ceangaltáin go léir daingean, agus teannaigh arís más gá. Cuir na troscáin ar dhromchla cothrom chun a sheachaint go dtitfidh siad nó go ndéanfar damáiste dóibh. Tóg isteach nó clúdaigh na troscáin le linn báistí throm, sneachta nó gréine láidir. D'fhéadfadh nochtadh fada don aimsir díobháil a dhéanamh, cosúil le céimniú, scoilteadh nó meirge. Stóráil na troscáin in áit thirim agus saor ó sioc sa gheimhreadh. Úsáid clúdaigh troscáin atá in-análú chun comhdhlúthú agus múnla a sheachaint.

Adhmad: Déan cóireáil rialta le hola adhmaid nó cóireáil oiriúnach eile.
Miotal: Seiceáil go rialta le haghaidh meirge agus cóireáil más gá.
Teicstíl: Bain páirteanna fabraice le linn drochaimsire agus stóráil iad tirim. Nigh de réir na dtreoracha.

Ná sáraigh an ualach uasta atá beartaithe don troscán. D'fhéadfadh sé seo damáiste don táirge nó gortuithe pearsanta a chruthú. Ná fág páistí gan mhaoirseacht in aice leis an troscán, go háirithe má tá sé fillte nó má tá codanna scaoilte ann. Tá an táirge beartaithe le haghaidh úsáide príobháidí. Scan an cód QR le haghaidh comhairle cothabhála.

GB

IMPORTANT! Read the entire instruction manual before you begin assembling and/or using the product. Follow the instructions carefully and keep them for future reference. Be cautious during assembly–if screws are overtightened (or tightened with a power screwdriver), surface damage may occur. Do not tighten any screws until all screws have been assembled! Regularly check that all fasteners are properly secured and retighten them when necessary. Place the furniture on a level surface to prevent it from tipping over or becoming damaged. Bring the furniture indoors or cover it during heavy rain, snowfall, or strong sunlight. Prolonged exposure to weather conditions may cause fading, cracking, or rust.
Store the furniture in a dry and frost-free environment during winter. We recommend using breathable furniture covers to prevent condensation and mould.

Wood: Treat regularly with wood oil or another suitable surface treatment.
Metal: Check regularly for rust and treat as needed.
Fabric: Remove fabric parts during bad weather and store them in a dry place. Wash according to instructions.

Do not exceed the maximum load the furniture is designed for. Doing so may result in damage to the product or personal injury. Do not leave children unattended near the furniture, especially if it is foldable or has loose parts. The product is intended for private use. Scan the QR code for care instructions.

NL

BELANGRIJK! Lees de volledige handleiding voordat u begint met het monteren en/of gebruiken van het product. Volg de instructies zorgvuldig op en bewaar ze voor toekomstig gebruik. Wees voorzichtig tijdens de montage - als de schroeven te strak worden aangedraaid (of met een elektrische schroevendraaier), kan het oppervlak beschadigd raken. Draai de schroeven pas vast als alle schroeven zijn geplaatst! Controleer regelmatig of alle bevestigingen goed vastzitten en draai ze indien nodig opnieuw aan. Plaats het meubel op een vlakke ondergrond om kantelen of beschadiging te voorkomen. Haal het meubel naar binnen of dek het af bij hevige regen, sneeuwval of felle zon. Langdurige blootstelling aan weersinvloeden kan leiden tot verkleuring, scheuren of roest. Bewaar het meubel in de winter op een droge en vorstvrije plaats. Gebruik bij voorkeur ademende meubelhoezen om condensatie en schimmel te voorkomen.

Hout: Behandel regelmatig met houtolie of een andere geschikte afwerking.
Metaal: Controleer regelmatig op roest en behandel indien nodig.
Textiel: Verwijder textieldelen bij slecht weer en bewaar ze droog. Was volgens de instructies.

Overschrijd het maximale draagvermogen waarvoor het meubel is ontworpen niet. Dit kan schade aan het product of letsel veroorzaken. Laat kinderen niet zonder toezicht in de buurt van het meubel, vooral als het inklapbaar is of losse onderdelen heeft. Het product is bedoeld voor privégebruik. Scan de QR-code voor onderhoudsinstructies.

BE

BELANGRIJK! Lees de volledige handleiding voordat u begint met het monteren en/of gebruiken van het product. Volg de instructies zorgvuldig en bewaar ze voor toekomstig gebruik. Wees voorzichtig bij de montage - als de schroeven te strak worden aangedraaid (of met een elektrische schroevendraaier), kan het oppervlak beschadigd raken. Draai de schroeven pas vast als alle schroeven zijn geplaatst! Controleer regelmatig of alle bevestigingen goed vastzitten en draai ze indien nodig opnieuw aan. Plaats het meubel op een vlakke ondergrond om kantelen of schade te voorkomen.Haal het meubel binnen of dek het af bij hevige regen, sneeuwval of felle zon. Langdurige blootstelling aan weersomstandigheden kan verkleuring, barsten of roest veroorzaken. Bewaar het meubel in de winter op een droge en vorstvrije plaats. Gebruik bij voorkeur ademende meubelhoezen om condensatie en schimmel te voorkomen.

Hout: Behandel regelmatig met houtolie of een andere geschikte afwerking.
Metaal: Controleer regelmatig op roest en behandel indien nodig.
Textiel: Verwijder textieldelen bij slecht weer en bewaar ze droog. Was volgens de instructies.

Overschrijd het maximale gewicht waarvoor het meubel is ontworpen niet. Dit kan schade aan het product of letsel veroorzaken. Laat kinderen niet zonder toezicht in de buurt van het meubel, vooral als het inklapbaar is of losse onderdelen heeft. Het product is bestemd voor privégebruik. Scan de QR-code voor onderhoudsadvies.

DE

WICHTIG! Lesen Sie die gesamte Bedienungsanleitung, bevor Sie mit dem Zusammenbau und/oder der Nutzung des Produkts beginnen. Befolgen Sie die Anweisungen sorgfältig und bewahren Sie sie für zukünftige Zwecke auf. Seien Sie beim Zusammenbau vorsichtig - wenn die Schrauben zu fest angezogen werden (oder mit einem Akkuschrauber), kann die Oberfläche beschädigt werden. Ziehen Sie die Schrauben erst fest, wenn alle Schrauben montiert sind! Überprüfen Sie regelmäßig, ob alle Befestigungen richtig angezogen sind, und ziehen Sie sie bei Bedarf nach. Stellen Sie die Möbel auf eine ebene Fläche, um ein Umkippen oder Beschädigungen zu vermeiden. Bringen Sie die Möbel bei starkem Regen, Schneefall oder intensiver Sonneneinstrahlung ins Haus oder decken Sie sie ab. Eine längere Witterungseinwirkung kann zu Verfärbungen, Rissen oder Rost führen. Lagern Sie die Möbel im Winter trocken und frostfrei. Verwenden Sie möglichst atmungsaktive Möbelabdeckungen, um Kondenswasser und Schimmel zu vermeiden.

Holz: Regelmäßig mit Holzöl oder einer geeigneten Oberflächenbehandlung pflegen.
Metall: Regelmäßig auf Rost prüfen und bei Bedarf behandeln.
Textil: Textilteile bei schlechtem Wetter entfernen und trocken lagern. Waschen gemäß Anleitung.

Überschreiten Sie nicht die maximale Belastung, für die das Möbelstück ausgelegt ist. Dies kann zu Schäden am Produkt oder zu Verletzungen führen. Lassen Sie Kinder nicht unbeaufsichtigt in der Nähe des Möbelstücks, insbesondere wenn es klappbar ist oder lose Teile enthält. Das Produkt ist für den privaten Gebrauch bestimmt. Scannen Sie den QR-Code für Pflegehinweise.

PL

WAŻNE! Przeczytaj całą instrukcję przed rozpoczęciem montażu i/lub użytkowania produktu. Postępuj zgodnie z instrukcjami i zachowaj je na przyszłość. Zachowaj ostrożność podczas montażu - zbyt mocne dokręcenie śrub (lub użycie wkrętarki) może uszkodzić powierzchnię. Nie dokręcaj śrub, dopóki wszystkie nie zostaną zamontowane! Regularnie sprawdzaj, czy wszystkie elementy mocujące są odpowiednio dokręcone, i w razie potrzeby je dokręć. Ustaw meble na równej powierzchni, aby zapobiec ich przewróceniu lub uszkodzeniu. W przypadku silnego deszczu, opadów śniegu lub intensywnego słońca przenieś meble do środka lub przykryj je. Długotrwałe działanie warunków atmosferycznych może powodować blaknięcie, pęknięcia lub rdzę. Przechowuj meble zimą w suchym i wolnym od mrozu miejscu. Zaleca się stosowanie oddychających pokrowców, aby zapobiec kondensacji i pleśni.

Drewno: Regularnie konserwuj olejem do drewna lub innym odpowiednim środkiem.
Metal: Regularnie sprawdzaj pod kątem rdzy i w razie potrzeby konserwuj.
Tkanina: Usuń elementy tekstylne podczas złej pogody i przechowuj je w suchym miejscu. Pierz zgodnie z instrukcją.

Nie przekraczaj maksymalnego obciążenia, do którego mebel jest przeznaczony. Może to prowadzić do uszkodzenia produktu lub obrażeń. Nie pozostawiaj dzieci bez opieki w pobliżu mebla, zwłaszcza jeśli jest składany lub ma luźne elementy. Produkt przeznaczony jest do użytku prywatnego. Zeskanuj kod QR, aby uzyskać wskazówki dotyczące pielęgnacji.

FR

IMPORTANT! Lisez attentivement l'intégralité du manuel d'instructions avant de commencer à assembler et/ou utiliser le produit. Suivez les instructions avec soin et conservez-les pour référence ultérieure. Soyez prudent lors de l'assemblage - si les vis sont trop serrées (ou serrées avec une visseuse électrique), des dommages à la surface peuvent survenir. Ne serrez pas les vis tant que toutes ne sont pas en place ! Vérifiez régulièrement que tous les éléments de fixation sont bien serrés et resserrez-les si nécessaire. Placez les meubles sur une surface plane pour éviter qu'ils ne basculent ou ne soient endommagés. Rentrez ou couvrez les meubles en cas de fortes pluies, de chutes de neige ou de fort ensoleillement. Une exposition prolongée aux intempéries peut entraîner une décoloration, des fissures ou de la rouille. Rangez les meubles dans un endroit sec et à l'abri du gel pendant l'hiver. Utilisez de préférence des housses respirantes pour éviter la condensation et la moisissure.

Bois: Traitez régulièrement avec de l'huile pour bois ou un autre traitement adapté.
Métal: Vérifiez régulièrement la présence de rouille et traitez si nécessaire.
Tissu: Retirez les parties en tissu par mauvais temps et conservez-les au sec. Lavez selon les instructions.

Ne dépassez pas la charge maximale prévue pour le meuble. Cela pourrait endommager le produit ou causer des blessures. Ne laissez pas les enfants sans surveillance à proximité du meuble, surtout s'il est pliable ou comporte des pièces mobiles. Ce produit est destiné à un usage privé. Scannez le code QR pour les conseils d'entretien.

ES

¡IMPORTANTE! Lea todo el manual de instrucciones antes de comenzar a montar y/o usar el producto. Siga las instrucciones cuidadosamente y guárdelas para futuras consultas. Tenga cuidado durante el montaje - si los tornillos se aprietan demasiado (o con un destornillador eléctrico), puede dañarse la superficie. No apriete los tornillos hasta que todos estén colocados. Revise regularmente que todos los elementos de fijación estén bien apretados y vuelva a apretarlos si es necesario. Coloque los muebles sobre una superficie nivelada para evitar que se vuelquen o se dañen.
Guarde o cubra los muebles durante lluvias intensas, nevadas o exposición solar fuerte. La exposición prolongada a la intemperie puede causar decoloración, grietas o corrosión. Guarde los muebles en un lugar seco y libre de heladas durante el invierno. Se recomienda utilizar fundas transpirables para evitar la condensación y el moho.

Madera: Trate regularmente con aceite para madera u otro acabado adecuado.
Metal: Revise regularmente si hay óxido y trátelo si es necesario.
Textil: Retire las partes textiles en caso de mal tiempo y guárdelas en seco. Lave según las instrucciones.

No exceda la carga máxima para la que está diseñado el mueble. Esto puede causar daños al producto o lesiones.
No deje a los niños sin supervisión cerca del mueble, especialmente si es plegable o tiene piezas sueltas.
El producto está destinado al uso privado. Escanee el código QR para obtener consejos de cuidado.

SK

DÔLEŽITÉ! Pred začatím montáže a/alebo používania výrobku si prečítajte celý návod na použitie. Starostlivo dodržiavajte pokyny a uchovajte si ich na budúce použitie. Buďte opatrní pri montáži - ak sú skrutky príliš dotiahnuté (alebo pomocou elektrického skrutkovača), môže dôjsť k poškodeniu povrchu. Skrutky nedoťahujte, kým nie sú všetky nainštalované! Pravidelne kontrolujte, či sú všetky upevňovacie prvky správne utiahnuté, a v prípade potreby ich dotiahnite. Umiestnite nábytok na rovný povrch, aby sa neprevrátil alebo nepoškodil. Pri silnom daždi, snežení alebo silnom slnečnom žiarení nábytok zakryte alebo ho premiestnite do interiéru. Dlhodobé vystavenie poveternostným podmienkam môže spôsobiť vyblednutie, praskliny alebo hrdzu. Počas zimy skladujte nábytok na suchom a nemrznúcom mieste. Odporúčame používať priedušné kryty na nábytok, aby sa predišlo kondenzácii a plesniam.

Drevo: Pravidelne ošetrujte olejom na drevo alebo iným vhodným prípravkom.
Kov: Pravidelne kontrolujte prítomnosť hrdze a podľa potreby ošetrite.
Textil: Odstráňte textilné časti pri zlom počasí a skladujte ich na suchom mieste. Perte podľa pokynov.

Neprekračujte maximálne zaťaženie, na ktoré je nábytok určený. Môže dôjsť k poškodeniu výrobku alebo zraneniu.
Nenechávajte deti bez dozoru v blízkosti nábytku, najmä ak je skladací alebo má voľné časti.
Výrobok je určený na súkromné použitie. Naskenujte QR kód pre pokyny na údržbu.

HU

FONTOS! A termék összeszerelése és/vagy használata előtt olvassa el a teljes használati útmutatót. Kövesse figyelmesen az utasításokat, és őrizze meg azokat későbbi felhasználásra. Legyen óvatos az összeszerelés során - ha a csavarokat túl szorosan húzza meg (vagy elektromos csavarhúzóval), a felület megsérülhet. Ne húzza meg a csavarokat, amíg mindegyik a helyére nem került! Rendszeresen ellenőrizze, hogy minden rögzítőelem megfelelően meg van húzva, és szükség esetén húzza meg újra. Helyezze a bútort sík felületre, hogy elkerülje a felborulást vagy sérülést. Erős eső, havazás vagy erős napsütés esetén vigye be a bútort vagy takarja le. A hosszan tartó időjárási hatások fakulást, repedést vagy rozsdásodást okozhatnak. Télen száraz, fagymentes helyen tárolja a bútort. Használjon légáteresztő bútorvédőt a páralecsapódás és a penészedés elkerülése érdekében.

Fa: Rendszeresen kezelje faolajjal vagy más megfelelő felületkezelő szerrel.
Fém: Rendszeresen ellenőrizze a rozsdásodást, és szükség esetén kezelje.
Textil: Rossz idő esetén távolítsa el a textilrészeket, és tárolja száraz helyen. A mosást a használati útmutató szerint végezze.

Ne lépje túl a bútor maximális terhelhetőségét. Ez a termék károsodásához vagy személyi sérüléshez vezethet.
Ne hagyja a gyerekeket felügyelet nélkül a bútor közelében, különösen, ha az összecsukható vagy laza részeket tartalmaz. A termék magánhasználatra készült. A karbantartási tanácsokért olvassa be a QR-kódot.

HR

VAŽNO! Prije nego što počnete sastavljati i/ili koristiti proizvod, pročitajte cijeli priručnik s uputama. Pažljivo slijedite upute i sačuvajte ih za buduću upotrebu. Budite oprezni tijekom sastavljanja - ako se vijci previše zategnu (ili koristeći električni odvijač), može doći do oštećenja površine. Ne zatežite vijke dok svi vijci nisu postavljeni! Redovito provjeravajte jesu li svi pričvrsni elementi pravilno zategnuti i po potrebi ih ponovno zategnite. Postavite namještaj na ravnu površinu kako biste izbjegli prevrtanje ili oštećenje. Unesite ili prekrijte namještaj tijekom jakih kiša, snijega ili jakog sunca. Dugotrajna izloženost vremenskim uvjetima može uzrokovati izbljeđivanje, pukotine ili hrđu. Tijekom zime čuvajte namještaj na suhom i bez mraza. Preporučuje se korištenje prozračnih navlaka za namještaj kako bi se spriječila kondenzacija i plijesan.

Drvo: Redovito tretirajte uljem za drvo ili drugim prikladnim premazom.
Metal: Redovito provjeravajte ima li hrđe i po potrebi tretirajte.
Tkanina: Uklonite tekstilne dijelove za lošeg vremena i čuvajte ih na suhom. Perite prema uputama.

Ne prekoračujte maksimalno opterećenje za koje je namještaj namijenjen. To može dovesti do oštećenja proizvoda ili ozljeda.
Ne ostavljajte djecu bez nadzora u blizini namještaja, osobito ako je sklopiv ili ima labave dijelove.
Proizvod je namijenjen za privatnu upotrebu. Skenirajte QR kod za upute o održavanju.

IT

IMPORTANTE! Leggere attentamente l'intero manuale di istruzioni prima di iniziare ad assemblare e/o utilizzare il prodotto. Seguire attentamente le istruzioni e conservarle per future consultazioni. Fare attenzione durante l'assemblaggio - se le viti vengono serrate troppo (o con un avvitatore elettrico), si potrebbero verificare danni alla superficie. Non stringere le viti fino a quando tutte non sono state montate! Controllare regolarmente che tutti i fissaggi siano ben serrati e serrarli nuovamente se necessario. Posizionare i mobili su una superficie piana per evitare ribaltamenti o danni. Portare i mobili all'interno o coprirli in caso di pioggia intensa, nevicate o forte esposizione al sole. L'esposizione prolungata agli agenti atmosferici può causare scolorimento, crepe o ruggine. Durante l'inverno conservare i mobili in un luogo asciutto e privo di gelo. Si consiglia l'uso di coperture traspiranti per evitare condensa e muffa.

Legno: Trattare regolarmente con olio per legno o altro trattamento adeguato.
Metallo: Controllare regolarmente la presenza di ruggine e trattare se necessario.
Tessuto: Rimuovere le parti in tessuto in caso di maltempo e conservarle in un luogo asciutto. Lavare secondo le istruzioni.

Non superare il carico massimo per cui il mobile è stato progettato. Ciò potrebbe causare danni al prodotto o lesioni. Non lasciare i bambini incustoditi vicino al mobile, soprattutto se è pieghevole o ha parti mobili.
Il prodotto è destinato all'uso privato. Scansiona il codice QR per i consigli di manutenzione.

EE

TÄHTIS! Lugege kogu kasutusjuhend enne toote kokkupanekut ja/või kasutamist. Järgige juhiseid hoolikalt ja hoidke neid tulevikuks alles. Olge kokkupanekul ettevaatlik - kui kruvid on liiga kõvasti kinni keeratud (või kasutatakse elektrilist kruvikeerajat), võib pind kahjustuda. Ärge pingutage kruvisid enne, kui kõik kruvid on paigas! Kontrollige regulaarselt, et kõik kinnitusvahendid oleksid korralikult kinnitatud, ja vajadusel pingutage neid uuesti. Asetage mööbel tasasele pinnale, et vältida ümberkukkumist või kahjustusi. Tugeva vihma, lumesaju või tugeva päikese korral viige mööbel siseruumidesse või katke see kinni. Pikaajaline ilmastikumõjudele avatus võib põhjustada pleekimist, pragusid või roostet. Talvel hoidke mööblit kuivas ja külmavabas kohas. Soovitame kasutada hingavaid mööblikatteid, et vältida kondenseerumist ja hallitust.

Puit: Töötlege regulaarselt puiduõli või muu sobiva viimistlusega.
Metall: Kontrollige regulaarselt rooste olemasolu ja vajadusel töödelge.
Tekstiil: Eemaldage halva ilma korral kangadetailid ja hoidke neid kuivas kohas. Peske vastavalt juhistele.

Ärge ületage mööbli maksimaalset kandevõimet. See võib põhjustada toote kahjustusi või vigastusi. Ärge jätke lapsi järelevalveta mööbli lähedusse, eriti kui see on kokkupandav või sisaldab lahtiseid osi.
Toode on mõeldud koduseks kasutamiseks. Hooldusjuhiste saamiseks skaneerige QR-kood.

LV

SVARĪGI! Pirms sākat montēt un/vai izmantot izstrādājumu, izlasiet visu lietošanas instrukciju. Rūpīgi izpildiet norādījumus un saglabājiet tos turpmākai izmantošanai. Esiet uzmanīgi montāžas laikā - ja skrūves tiek pievilktas pārāk cieši (vai ar elektrisko skrūvgriezi), var rasties virsmas bojājumi. Nepievelciet skrūves, līdz visas skrūves nav uzstādītas! Regulāri pārbaudiet, vai visi stiprinājumi ir pareizi pievilkti, un nepieciešamības gadījumā pievelciet tos atkārtoti. Novietojiet mēbeles uz līdzenas virsmas, lai izvairītos no apgāšanās vai bojājumiem. Spēcīga lietus, sniega vai intensīvas saules gadījumā mēbeles jāieved iekšā vai jāpārklāj. Ilgstoša iedarbība uz laikapstākļiem var izraisīt izbalēšanu, plaisas vai rūsu. Ziemā glabājiet mēbeles sausā un bezsala vietā. Ieteicams izmantot elpojošus mēbeļu pārsegus, lai izvairītos no kondensāta un pelējuma.

Koks: Regulāri apstrādājiet ar koka eļļu vai citu piemērotu pārklājumu.
Metāls: Regulāri pārbaudiet rūsas esamību un nepieciešamības gadījumā apstrādājiet.
Audums: Sliktu laikapstākļu gadījumā noņemiet auduma daļas un glabājiet tās sausā vietā. Mazgājiet saskaņā ar norādījumiem.

Nepārsniedziet maksimālo slodzi, kurai mēbele ir paredzēta. Tas var izraisīt produkta bojājumus vai traumas. Neatstājiet bērnus bez uzraudzības mēbeļu tuvumā, īpaši, ja tā ir salokāma vai tai ir vaļīgas daļas.
Produkts ir paredzēts privātai lietošanai. Skenējiet QR kodu, lai saņemtu kopšanas ieteikumus.

LT

SVARBU! Prieš pradėdami surinkti ir/arba naudoti gaminį, perskaitykite visą naudojimo instrukciją. Atidžiai laikykitės instrukcijų ir saugokite jas ateičiai. Būkite atsargūs surinkimo metu - jei varžtai bus per stipriai priveržti (arba naudojant elektrinį atsuktuvą), gali būti pažeistas paviršius. Nepriveržkite varžtų, kol visi nebus sumontuoti! Reguliariai tikrinkite, ar visi tvirtinimo elementai yra tinkamai priveržti, ir prireikus priveržkite juos iš naujo. Baldus statykite ant lygaus paviršiaus, kad išvengtumėte jų apvirtimo ar pažeidimo. Esant stipriam lietui, sniegui ar intensyviai saulei, baldus jneškite į vidų arba uždenkite. Ilgalaikis poveikis oro sąlygoms gali sukelti išblukimą, įtrūkimus ar rūdis. Žiemą baldus laikykite sausoje ir neužšąlančioje vietoje. Rekomenduojama naudoti kvėpuojančius baldų užvalkalus, kad būtų išvengta kondensato ir pelėsio.

Mediena: Reguliariai apdorokite medienos aliejumi arba kita tinkama danga.
Metalas: Reguliariai tikrinkite, ar nėra rūdžių, ir prireikus apdorokite.
Audinys: Esant blogam orui, nuimkite audinio dalis ir laikykite jas sausai. Skalbti pagal instrukcijas.

Neviršykite maksimalios apkrovos, kuriai baldas yra skirtas. Tai gali sukelti gaminio pažeidimą ar sužalojimus. Neleiskite vaikams būti šalia baldo be priežiūros, ypač jei jis yra sulankstomas arba turi laisvų dalių.
Produktas skirtas naudoti privačiai. Priežiūros instrukcijoms nuskenuokite QR kodą.

RO

IMPORTANT! Citiți întregul manual de instrucțiuni înainte de a începe asamblarea și/sau utilizarea produsului. Urmați cu atenție instrucțiunile și păstrați-le pentru referințe viitoare. Fiți atent în timpul asamblării - dacă șuruburile sunt strânse prea tare (sau cu o șurubelniță electrică), pot apărea daune la suprafață. Nu strângeți șuruburile până când toate nu sunt montate! Verificați periodic dacă toate dispozitivele de fixare sunt bine strânse și strângeți-le din nou, dacă este necesar. Așezați mobilierul pe o suprafață plană pentru a evita răsturnarea sau deteriorarea. Introduceți sau acoperiți mobilierul în caz de ploaie abundentă, ninsoare sau soare puternic. Expunerea prelungită la intemperii poate cauza decolorare, crăpături sau rugină.
În timpul iernii, depozitați mobilierul într-un loc uscat și ferit de îngheț. Se recomandă utilizarea huselor respirabile pentru a preveni condensul și mucegaiul.

Lemn: Tratați regulat cu ulei pentru lemn sau alt tratament adecvat.
Metal: Verificați periodic dacă există rugină și tratați dacă este necesar.
Textil: Îndepărtați părțile textile în caz de vreme rea și depozitați-le într-un loc uscat. Spălați conform instrucțiunilor.

Nu depășiți sarcina maximă pentru care este destinat mobilierul. Acest lucru poate duce la deteriorarea produsului sau la răniri.
Nu lăsați copiii nesupravegheați lângă mobilier, mai ales dacă este pliabil sau are piese libere.
Produsul este destinat uzului privat. Scanați codul QR pentru sfaturi de întreținere.

BG

ВАЖНО! Прочетете цялото ръководство за употреба, преди да започнете сглобяването и/или използването на продукта. Следвайте внимателно инструкциите и ги запазете за бъдеща справка. Бъдете внимателни при сглобяване - ако винтовете са прекалено затегнати (или с електрическа отвертка), може да се получат повреди на повърхността. Не затягайте винтовете, докато всички не са монтирани! Редовно проверявайте дали всички крепежни елементи са правилно затегнати и ги затягайте отново при необходимост. Поставете мебелите върху равна повърхност, за да избегнете преобръщане или повреда. При силен дъжд, снеговалеж или силно слънце приберете мебелите или ги покрийте. Продължителното излагане на атмосферни условия може да доведе до избледняване, напукване или ръжда. През зимата съхранявайте мебелите на сухо и незамръзващо място. Препоръчва се използването на дишащи калъфи за мебели, за да се избегне конденз и мухъл.

Дърво: Обработвайте редовно с масло за дърво или друго подходящо покритие.
Метал: Проверявайте редовно за ръжда и третирайте при необходимост.
Текстил: При лошо време премахнете текстилните части и ги съхранявайте на сухо. Перете според инструкциите.

Не превишавайте максималното натоварване, за което е предназначена мебелта. Това може да доведе до повреда на продукта или наранявания. Не оставяйте деца без надзор в близост до мебелта, особено ако тя е сгъваема или има подвижни части. Продуктът е предназначен за лично ползване. Сканирайте QR кода за съвети за поддръжка.

GR

ΣΗΜΑΝΤΙΚΟ! Διαβάστε ολόκληρο το εγχειρίδιο οδηγιών πριν ξεκινήσετε τη συναρμολόγηση και/ή τη χρήση του προϊόντος. Ακολουθήστε προσεκτικά τις οδηγίες και φυλάξτε τις για μελλοντική αναφορά. Να είστε προσεκτικοί κατά τη συναρμολόγηση - αν οι βίδες σφιχτούν υπερβολικά (ή με ηλεκτρικό κατσαβίδι), μπορεί να προκληθούν ζημιές στην επιφάνεια. Μην σφίγγετε τις βίδες μέχρι να τοποθετηθούν όλες! Ελέγχετε τακτικά ότι όλα τα εξαρτήματα στερέωσης είναι σωστά σφιγμένα και σφίξτε τα ξανά όταν χρειάζεται. Τοποθετήστε τα έπιπλα σε επίπεδη επιφάνεια για να αποφύγετε την ανατροπή ή τη φθορά. Εισάγετε ή καλύψτε τα έπιπλα σε περίπτωση έντονης βροχής, χιονόπτωσης ή έντονης ηλιοφάνειας. Η παρατεταμένη έκθεση στις καιρικές συνθήκες μπορεί να προκαλέσει ξεθώριασμα, ρωγμές ή σκουριά. Κατά τη διάρκεια του χειμώνα, αποθηκεύστε τα έπιπλα σε ξηρό και χωρίς παγετό χώρο. Συνιστάται η χρήση διαπνέοντων καλυμμάτων επίπλων για την αποφυγή συμπύκνωσης και μούχλας.

Ξύλο: Εφαρμόστε τακτικά λάδι ξύλου ή άλλη κατάλληλη επεξεργασία επιφάνειας.
Μέταλλο: Ελέγχετε τακτικά για σκουριά και επεξεργαστείτε αν χρειάζεται.
Ύφασμα: Αφαιρέστε τα υφασμάτινα μέρη σε κακές καιρικές συνθήκες και αποθηκεύστε τα σε ξηρό μέρος. Πλύνετε σύμφωνα με τις οδηγίες.

Μην υπερβαίνετε το μέγιστο φορτίο για το οποίο έχει σχεδιαστεί το έπιπλο. Αυτό μπορεί να προκαλέσει ζημιές στο προϊόν ή τραυματισμούς. Μην αφήνετε παιδιά χωρίς επίβλεψη κοντά στα έπιπλα, ειδικά αν είναι πτυσσόμενα ή έχουν αποσπώμενα μέρη. Το προϊόν προορίζεται για ιδιωτική χρήση. Σαρώστε τον κωδικό QR για οδηγίες φροντίδας.

TR

ÖNEMLİ! Ürünü monte etmeye ve/veya kullanmaya başlamadan önce kullanım kılavuzunun tamamını okuyun. Talimatları dikkatlice takip edin ve gelecekte başvurmak üzere saklayın. Montaj sırasında dikkatli olun - vidalar çok sıkılırsa (veya elektrikli tornavida ile sıkılırsa), yüzeyde hasar oluşabilir. Tüm vidalar takılmadan vidaları sıkmayın! Tüm bağlantı elemanlarının düzgün şekilde sıkıldığını düzenli olarak kontrol edin ve gerektiğinde tekrar sıkın. Mobilyayı devrilmesini veya zarar görmesini önlemek için düz bir zemine yerleştirin. Şiddetli yağmur, kar yağışı veya yoğun güneş ışığı durumunda mobilyayı içeri alın veya üzerini örtün. Uzun süreli hava koşullarına maruz kalmak solmaya, çatlamaya veya paslanmaya neden olabilir. Kış aylarında mobilyayı kuru ve don olmayan bir ortamda saklayın. Yoğuşma ve küfü önlemek için nefes alabilen mobilya örtüleri kullanmanız önerilir.

Ahşap: Düzenli olarak ahşap yağı veya uygun başka bir yüzey işlemi ile bakım yapın.
Metal: Pas oluşumuna karşı düzenli olarak kontrol edin ve gerektiğinde müdahale edin.
Kumaş: Kötü hava koşullarında kumaş parçalarını çıkarın ve kuru bir yerde saklayın. Talimatlara göre yıkayın.

Mobilyanın tasarlandığı maksimum yükü aşmayın. Bu, ürünün zarar görmesine veya yaralanmalara neden olabilir.
Mobilya katlanabilir veya gevşek parçalar içeriyorsa, çocukları gözetimsiz bırakmayın.
Ürün özel kullanım içindir. Bakım talimatları için QR kodunu tarayın.

SI

POMEMBNO! Preden začnete sestavljati in/ali uporabljati izdelek, preberite celoten priročnik z navodili. Skrbno upoštevajte navodila in jih shranite za prihodnjo uporabo. Bodite previdni pri sestavljanju - če so vijaki premočno zategnjeni (ali z električnim izvijačem), lahko pride do poškodb površine. Vijakov ne zategnite, dokler niso vsi vijaki nameščeni! Redno preverjajte, ali so vsi pritrdilni elementi pravilno zategnjeni, in jih po potrebi ponovno zategnite. Pohištvo postavite na ravno površino, da preprečite prevračanje ali poškodbe. Ob močnem dežju, sneženju ali močnem soncu pohištvo prestavite v notranjost ali ga pokrijte. Dolgotrajna izpostavljenost vremenskim vplivom lahko povzroči bledenje, razpoke ali rjo. Pozimi pohištvo shranjujte na suhem in proti zmrzali zaščitenem mestu. Priporočamo uporabo zračnih prevlek za pohištvo, da preprečite kondenzacijo in plesen.

Les: Redno obdelujte z oljem za les ali drugo ustrezno zaščito.
Kovina: Redno preverjajte prisotnost rje in po potrebi ukrepajte.
Tkanina: V primeru slabega vremena odstranite tekstilne dele in jih shranite na suhem. Perite po navodilih.

Ne prekoračite največje obremenitve, za katero je pohištvo zasnovano. To lahko povzroči poškodbe izdelka ali telesne poškodbe. Otroci naj ne bodo brez nadzora v bližini pohištva, zlasti če je zložljivo ali ima ohlapne dele.
Izdelek je namenjen zasebni uporabi. Za navodila za vzdrževanje skenirajte QR kodo.

CZ

DŮLEŽITÉ! Přečtěte si celý návod k použití, než začnete výrobek montovat a/nebo používat. Dodržujte pokyny pečlivě a uschovejte si je pro budoucí použití. Buďte při montáži opatrní - pokud jsou šrouby příliš utaženy (nebo pomocí elektrického šroubováku), může dojít k poškození povrchu. Neutahujte šrouby, dokud nejsou všechny šrouby namontovány! Pravidelně kontrolujte, zda jsou všechny upevňovací prvky řádně utaženy, a v případě potřeby je znovu dotáhněte. Nábytek umístěte na rovný povrch, aby nedošlo k jeho převrácení nebo poškození. Při silném dešti, sněžení nebo intenzivním slunečním záření nábytek přemístěte dovnitř nebo jej zakryjte. Dlouhodobé vystavení povětrnostním vlivům může způsobit vyblednutí, praskliny nebo rez. V zimě nábytek skladujte na suchém a mrazuvzdorném místě. Doporučuje se používat prodyšné potahy, aby se zabránilo kondenzaci a plísním.

Dřevo: Pravidelně ošetřujte olejem na dřevo nebo jiným vhodným prostředkem.
Kov: Pravidelně kontrolujte výskyt rzi a v případě potřeby ošetřete.
Textil: Za špatného počasí odstraňte textilní části a skladujte je v suchu. Perte podle pokynů.

Nepřekračujte maximální zatížení, pro které je nábytek určen. Může dojít k poškození výrobku nebo zranění.
Nenechávejte děti bez dozoru v blízkosti nábytku, zejména pokud je skládací nebo má volné části.
Výrobek je určen pro soukromé použití. Pro pokyny k údržbě naskenujte QR kód.

PT

IMPORTANTE! Leia o manual de instruções completo antes de começar a montar e/ou utilizar o produto. Siga cuidadosamente as instruções e guarde-as para referência futura. Tenha cuidado durante a montagem - se os parafusos forem apertados em excesso (ou com uma chave de fenda elétrica), podem ocorrer danos na superfície. Não aperte os parafusos até que todos estejam colocados! Verifique regularmente se todos os fixadores estão devidamente apertados e volte a apertá-los se necessário. Coloque o móvel sobre uma superfície nivelada para evitar que tombe ou se danifique. Em caso de chuva forte, neve ou sol intenso, leve o móvel para dentro ou cubra-o. A exposição prolongada às condições climáticas pode causar descoloração, fissuras ou ferrugem. Durante o inverno, armazene o móvel num local seco e livre de geada. Recomenda-se o uso de capas respiráveis para evitar condensação e bolor.

Madeira: Trate regularmente com óleo para madeira ou outro acabamento adequado.
Metal: Verifique regularmente a presença de ferrugem e trate se necessário.
Tecido: Remova as partes em tecido em caso de mau tempo e armazene-as em local seco. Lave conforme as instruções.

Não exceda a carga máxima para a qual o móvel foi concebido. Isso pode causar danos ao produto ou ferimentos.
Não deixe crianças sem supervisão perto do móvel, especialmente se for dobrável ou tiver peças soltas.
O produto destina-se a uso privado. Digitalize o código QR para obter conselhos de manutenção.

FR
Donnez ou recyclez vos meubles.
Association ou Magasin ou Déchèterie
https://quefairedemesdechets.fr
22
PAP RACCOLTA CARTA
RECICLA Al Azul