Assembly Instruction and Care Advice

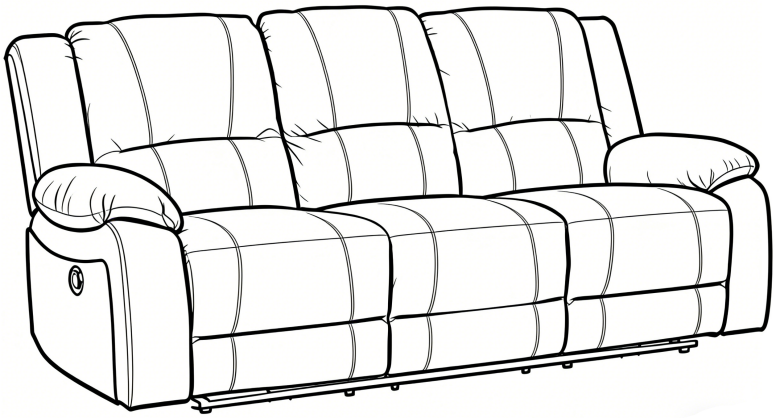

Description: Singapore Recliner Sofa
Article number: 80038-100

Thank you for purchasing this product!

SE DK NO FI GB NL DE PL FR ES SK HR
IT EE LV LT RO BG GR TR SI CZ HU PT

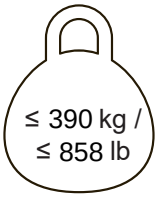

Assembly Instruction

Part List

No.	DESCRIPTION	QTY.	No.	DESCRIPTION	QTY.
A	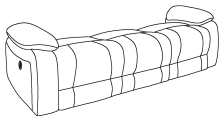	1pc	D		1pc
B	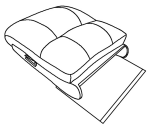	1pc	E	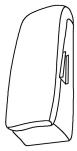	1pc
C		1pc	F		1pc

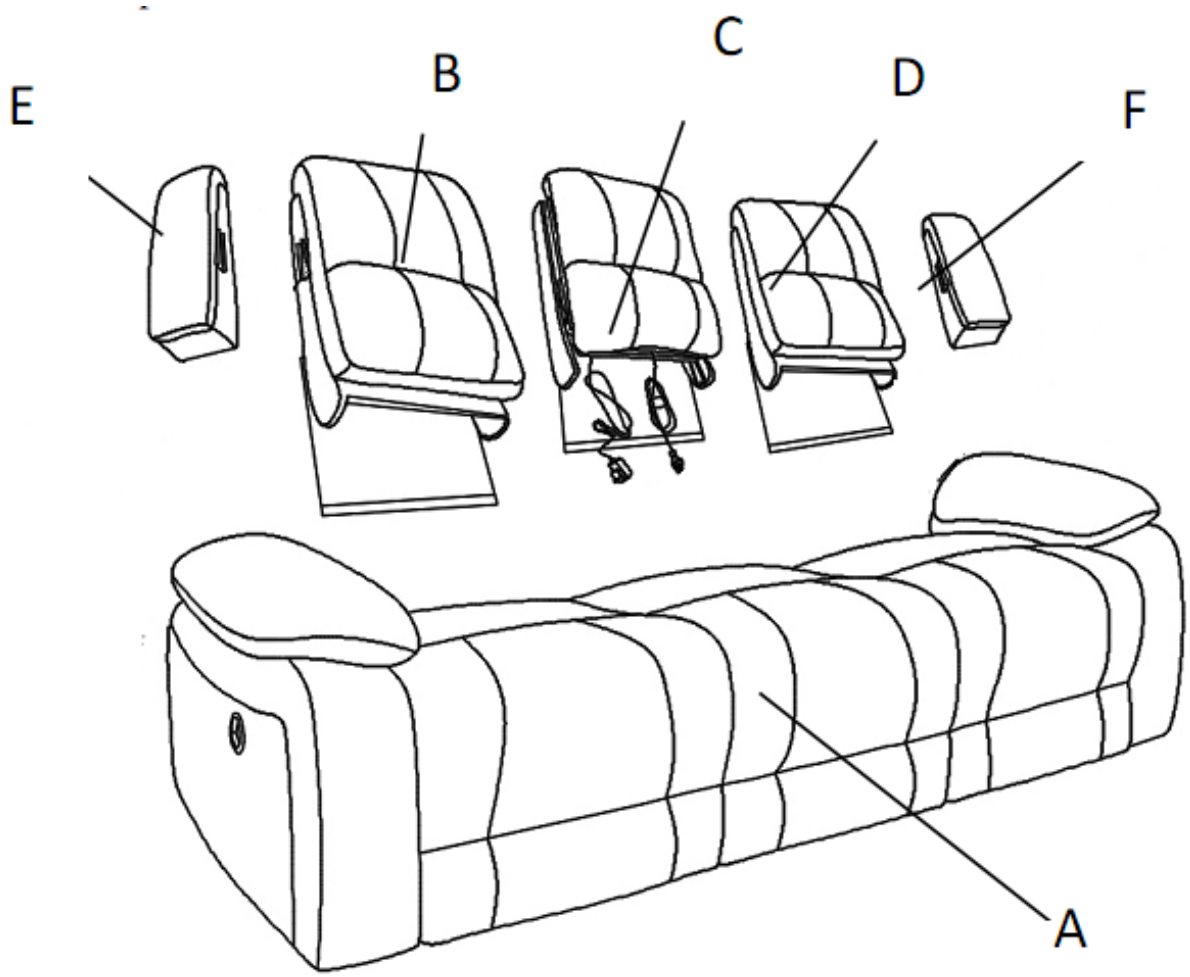

≤ 390 kg /
≤ 858 lb

Assembly Instruction

1

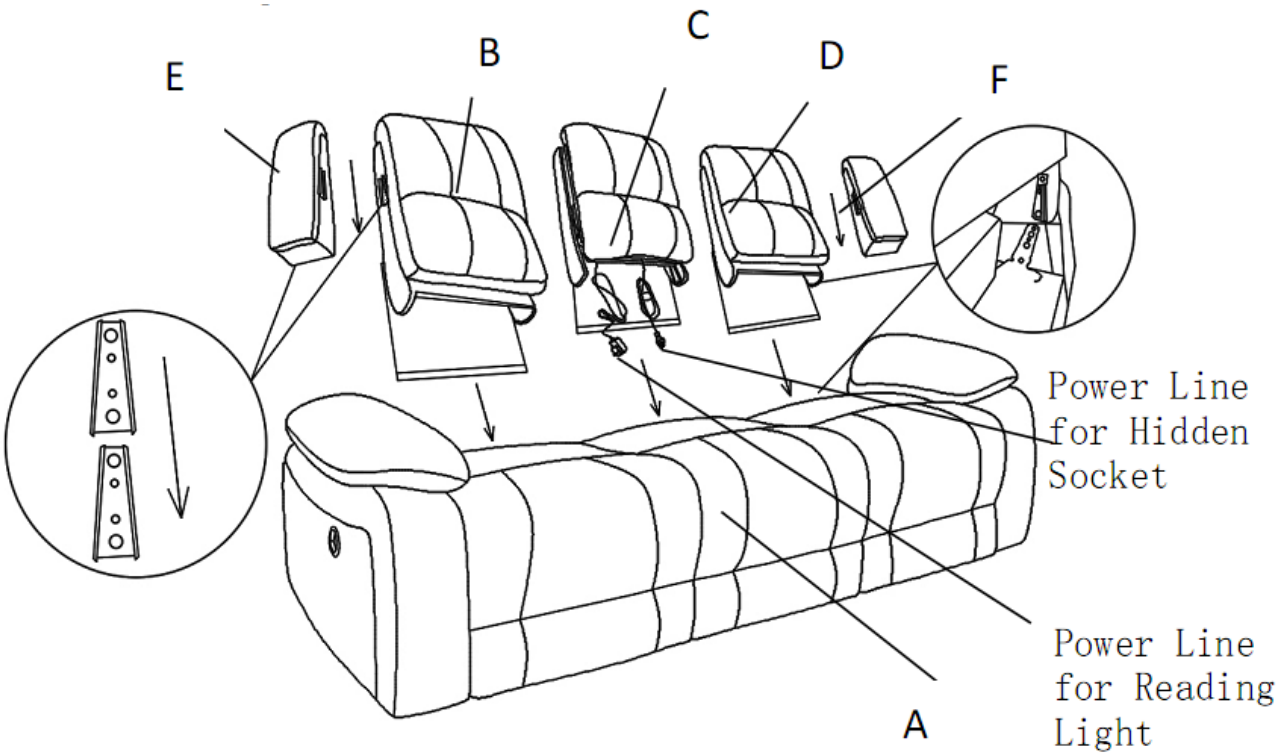

ok

Care Advice

For more information and care advice please use the QR-code

SE

VIKTIGT!
Läs denna bruksanvisning i sin helhet innan du börjar montera och/eller använda produkten. Följ bruksanvisningen noggrant och spara den för framtida referens. Var försiktig vid montering – om skruvarna dras åt för hårt (eller med skruvdragare) kan skador uppstå. Dra inte åt skruvarna förrän alla skruvar har monterats! Monteringen kan kräva två personer. Kontrollera regelbundet att alla fästanordningar sitter ordentligt.
Denna möbel innehåller elektriska komponenter och ska hanteras med försiktighet. Produkten är avsedd för sittande bruk. Stå inte i eller på möbeln och sitt inte på arm- eller ryggstöd. Använd lyft- och reclinefunktionerna enligt instruktionerna och med omsorg.

Säkerhetsanvisningar (el)
Anslut endast produkten till ett vägguttag med rätt spänning (se adapteretikett). Använd inte produkten om någon kabel, kontakt eller motor verkar skadad. Undvik att placera kablar under mattor eller möbler. Håll elektriska delar borta från vatten eller vätskor. Dra alltid ur kontakten vid rengöring, längre tids förvaring eller innan service. Elkomponenter ska inte hanteras av barn. Barn ska endast använda produkten under vuxens uppsikt.
Denna möbel är avsedd för inomhusbruk och ska inte förvaras eller användas i fuktiga miljöer.

Elektroniskt avfall
Symbolen med den överkorsade soptunnan betyder att produkten ska kasseras separat från hushållsavfall. Produkten ska lämnas in för återvinning enligt lokala regler för avfallshantering. Genom att kassera en märkt produkt separat från hushållsavfallet bidrar du till att minska mängden avfall som skickas till förbränning eller deponi, vilket minimerar varje potentiell negativ påverkan på människors hälsa och miljön.

DK

VIGTIGT!
Læs denne brugervejledning grundigt, før du begynder at samle og/eller bruge produktet. Placer delene på en blød overflade (f.eks. et tæppe) for at undgå ridser. Følg instruktionerne nøje og gem dem til fremtidig reference. Vær forsigtig under samlingen – for hård tilspænding af skruer (især med skruemaskine) kan beskadige overfladen. Spænd ikke skruerne helt, før alle skruer er isat! Monteringen kan kræve to personer. Kontrollér regelmæssigt, at alle beslag er forsvarligt fastgjort.
Møblet indeholder elektriske komponenter og skal håndteres med omtanke. Produktet er beregnet til siddende brug. Stå ikke på eller i møblet, og sid ikke på armlæn eller ryglæn. Brug løfte- og reclinefunktioner i henhold til instruktionerne og med forsigtighed.

Sikkerhedsinstruktioner (el)
Tilslut kun produktet til en stikkontakt med den korrekte spænding (se adaptermærkaten). Brug ikke produktet, hvis nogen ledning, stik eller motor virker beskadiget. Undgå at placere ledninger under tæpper eller møbler. Hold elektriske dele væk fra vand eller væsker. Tag altid stikket ud ved rengøring, længere opbevaring eller før service. Elektriske komponenter må ikke håndteres af børn. Børn må kun bruge produktet under opsyn af en voksen.
Dette møbel er beregnet til indendørs brug og må ikke opbevares eller anvendes i fugtige miljøer.

Elektronisk affald
Symbolet med en overkrydset affaldsbeholder betyder, at produktet skal bortskaffes separat fra husholdningsaffald. Produktet skal afleveres til genbrug i henhold til lokale regler for affaldshåndtering. Ved at bortskaffe et mærket produkt separat bidrager du til at reducere mængden af affald, der sendes til forbrænding eller deponi, og mindsker dermed negativ påvirkning af menneskers sundhed og miljøet.

NO

VIKTIG!
Les denne bruksanvisningen nøye før du begynner å montere og/eller bruke produktet. Plasser delene på en myk overflate (for eksempel et teppe eller en duk) for å unngå riper. Følg instruksjonene nøye og oppbevar dem for fremtidig bruk. Vær forsiktig under monteringen – for hard tilstramming av skruer (spesielt med drill) kan skade overflaten. Ikke stram til skruene helt før alle er på plass! Montering kan kreve to personer. Kontroller regelmessig at alle festene sitter godt.
Dette møbelet inneholder elektriske komponenter og skal håndteres med forsiktighet. Produktet er ment for sittende bruk. Ikke stå i eller på møbelet, og ikke sitt på armlener eller ryggstøtter. Bruk løfte- og reclinefunksjonene i henhold til instruksjonene og med omtanke.

Sikkerhetsinstruksjoner (strøm)
Koble kun produktet til en stikkontakt med riktig spenning (se adapteretikett). Ikke bruk produktet dersom noen kabel, plugg eller motor virker skadet. Unngå å legge ledninger under tepper eller møbler. Hold elektriske deler unna vann og væsker. Trekk alltid ut kontakten ved rengjøring, langtidsoppbevaring eller før service. Elektriske komponenter skal ikke håndteres av barn. Barn må kun bruke produktet under tilsyn av en voksen.
Dette møbelet er beregnet for innendørs bruk og skal ikke lagres eller brukes i fuktige omgivelser.

Elektronisk avfall
Symbolet med en overkrysset søppelbøtte betyr at produktet skal kasseres separat fra husholdningsavfallet. Produktet skal leveres til gjenvinning i henhold til lokale regler for avfallshåndtering. Ved å kaste et merket produkt separat fra husholdningsavfall, bidrar du til å redusere mengden avfall som går til forbrenning eller deponi, og dermed minsker potensiell negativ påvirkning på helse og miljø.

FI

TÄRKEÄÄ!
Lue tämä käyttöohje huolellisesti ennen tuotteen kokoamista ja/tai käyttöönottoa. Aseta osat pehmeälle pinnalle (esim. matolle tai peitteelle) naarmujen välttämiseksi. Noudata ohjeita tarkasti ja säilytä ne tulevaa käyttöä varten. Ole varovainen kokoamisessa – ruuvien liiallinen kiristäminen (etenkin sähkötyökalulla) voi vahingoittaa pintaa. Älä kiristä ruuveja täysin ennen kuin kaikki ruuvit on asennettu! Kokoamiseen voidaan tarvita kaksi henkilöä. Tarkista säännöllisesti, että kaikki kiinnikkeet ovat kunnolla kiinni.
Huonekalu sisältää sähköosia ja sitä on käsiteltävä varoen. Tuote on tarkoitettu istumiseen. Älä seiso huonekalun päällä tai sisällä, äläkä istu käsinojien tai selkänojan päällä. Käytä nostotoimintoja ja kallistuksia ohjeiden mukaisesti ja varovaisesti.

Turvallisuusohjeet (sähkö)
Kytke tuote vain pistorasiaan, jossa on oikea jännite (katso adapterin etiketti). Älä käytä tuotetta, jos johto, pistoke tai moottori vaikuttaa vahingoittuneelta. Älä sijoita johtoja mattojen tai huonekalujen alle. Pidä sähköosat poissa veden tai nesteiden läheltä. Irrota pistoke aina puhdistuksen, pitkäaikaisen säilytyksen tai huollon ajaksi. Sähköosia ei saa antaa lasten käsiteltäväksi. Lapset saavat käyttää tuotetta vain aikuisen valvonnassa.
Tämä huonekalu on tarkoitettu sisäkäyttöön eikä sitä saa säilyttää tai käyttää kosteissa tiloissa.

Sähköinen jäte
Yliviivatulla jäteastian symbolilla varustetut tuotteet tulee hävittää erillään kotitalousjätteistä. Tuote on toimitettava kierrätykseen paikallisten jätehuoltomääräysten mukaisesti. Hävittämällä tuotteen erikseen kotitalousjätteestä, edistät jätteiden määrän vähenemistä poltossa tai kaatopaikalla ja vähennät mahdollisia haittavaikutuksia ihmisten terveydelle ja ympäristölle.

‘

GB

IMPORTANT!
Read this user manual completely before assembling and/or using the product. Follow the instructions carefully and keep them for future reference. Be careful during assembly – overtightening the screws (especially with a power tool) may cause damage. Do not tighten the screws until all of them are in place. Assembly may require two people. Regularly check that all fasteners are secure.
This piece of furniture contains electrical components and should be handled with care. It is intended for sitting only. Do not stand on or inside the furniture, and do not sit on the armrests or backrest. Use the lift and recline functions as instructed and with care.

Safety Instructions (Electrical)
Only connect the product to a wall socket with the correct voltage (see adapter label). Do not use the product if any cable, plug, or motor appears damaged. Avoid placing cables under rugs or furniture. Keep electrical parts away from water or liquids. Always unplug the product before cleaning, long-term storage, or servicing. Electrical components should not be handled by children. Children should only use the product under adult supervision.
This furniture is intended for indoor use only and should not be stored or used in damp environments.

Electronic Waste
The crossed-out bin symbol means the product must be disposed of separately from household waste. It should be taken to a recycling facility according to local waste disposal rules. By disposing of marked products separately, you help reduce the amount of waste sent to incineration or landfill, which helps protect human health and the environment.

NL

BELANGRIJK!
Lees deze handleiding zorgvuldig door voordat u het product monteert en/of gebruikt. Plaats de onderdelen op een zachte ondergrond (zoals een deken of tapijt) om krassen te voorkomen. Volg de instructies nauwkeurig en bewaar ze voor toekomstig gebruik. Wees voorzichtig bij de montage – het te strak aandraaien van schroeven (vooral met een schroefmachine) kan het oppervlak beschadigen. Dra de schroeven pas volledig aan als alle schroeven geplaatst zijn! Voor de montage kunnen twee personen nodig zijn. Controleer regelmatig of alle bevestigingen goed vastzitten.
Dit meubel bevat elektrische componenten en moet met zorg worden behandeld. Het product is bedoeld om op te zitten. Ga niet op of in het meubel staan en ga niet op de arm- of rugleuningen zitten. Gebruik de lift- en kantelfuncties volgens de instructies en met voorzichtigheid.

Veiligheidsinstructies (elektrisch)
Sluit het product alleen aan op een wandcontactdoos met de juiste spanning (zie adapterlabel). Gebruik het product niet als een kabel, stekker of motor beschadigd lijkt. Leg geen kabels onder tapijten of meubels. Houd elektrische onderdelen uit de buurt van water of vloeistoffen. Trek altijd de stekker uit het stopcontact bij het schoonmaken, langdurige opslag of onderhoud. Elektrische onderdelen mogen niet door kinderen worden gehanteerd. Kinderen mogen het product alleen gebruiken onder toezicht van een volwassene.
Dit meubel is uitsluitend bedoeld voor gebruik binnenshuis en mag niet worden opgeslagen of gebruikt in vochtige omgevingen.

Elektronisch afval
Het symbool met de doorgestreepte afvalbak geeft aan dat het product apart van het huishoudelijk afval moet worden weggegooid. Het product moet worden ingeleverd voor recycling volgens de plaatselijke afvalverwerkingsvoorschriften. Door het product apart te houden van huishoudelijk afval, helpt u de hoeveelheid afval die wordt verbrand of gestort te verminderen, en vermindert u mogelijke negatieve gevolgen voor de volksgezondheid en het milieu.

DE

WICHTIG!

Lesen Sie diese Bedienungsanleitung sorgfältig durch, bevor Sie das Produkt montieren und/oder verwenden. Legen Sie die Teile auf eine weiche Unterlage (z. B. Decke oder Teppich), um Kratzer zu vermeiden. Befolgen Sie die Anweisungen genau und bewahren Sie sie für spätere Verwendung auf. Seien Sie bei der Montage vorsichtig – zu festes Anziehen der Schrauben (insbesondere mit einem Akkuschrauber) kann die Oberfläche beschädigen. Ziehen Sie die Schrauben erst fest an, wenn alle montiert sind! Für die Montage können zwei Personen erforderlich sein. Überprüfen Sie regelmäßig, ob alle Befestigungen fest angezogen sind.
Dieses Möbelstück enthält elektrische Komponenten und sollte mit Vorsicht behandelt werden. Es ist ausschließlich zum Sitzen gedacht. Steigen Sie nicht auf das Möbelstück und setzen Sie sich nicht auf Arm- oder Rückenlehnen. Verwenden Sie die Hebe- und Kippfunktionen entsprechend den Anweisungen und mit Vorsicht.

Sicherheitshinweise (elektrisch)

Schließen Sie das Produkt nur an eine Steckdose mit der richtigen Spannung an (siehe Adapteretikett). Verwenden Sie das Produkt nicht, wenn ein Kabel, Stecker oder Motor beschädigt erscheint. Kabel nicht unter Teppichen oder Möbeln verlegen. Halten Sie elektrische Teile fern von Wasser oder Flüssigkeiten. Netzstecker bei Reinigung, längerer Lagerung oder Wartung immer ziehen. Elektrische Komponenten dürfen nicht von Kindern bedient werden. Kinder dürfen das Produkt nur unter Aufsicht eines Erwachsenen verwenden.
Dieses Möbel ist für den Innenbereich vorgesehen und darf nicht in feuchten Umgebungen gelagert oder verwendet werden.

Elektroschrott

Das Symbol mit der durchgestrichenen Mülltonne weist darauf hin, dass das Produkt getrennt vom Hausmüll entsorgt werden muss. Es ist gemäß den lokalen Entsorgungsvorschriften dem Recycling zuzuführen. Durch die getrennte Entsorgung tragen Sie dazu bei, die Menge an Abfallverbrennung oder Deponie zu reduzieren und potenzielle negative Auswirkungen auf Gesundheit und Umwelt zu minimieren.

PL

WAŻNE!

Przed rozpoczęciem montażu i/lub użytkowania produktu należy uważnie przeczytać niniejszą instrukcję. Umieść części na miękkiej powierzchni (np. kocu lub dywanie), aby uniknąć zarysowań. Postępuj zgodnie z instrukcjami i zachowaj je na przyszłość. Podczas montażu należy zachować ostrożność – zbyt mocne dokręcenie śrub (zwłaszcza wkrętarką) może uszkodzić powierzchnię. Nie dokręcaj całkowicie śrub, dopóki wszystkie nie zostaną wkręcone! Montaż może wymagać dwóch osób. Regularnie sprawdzaj, czy wszystkie mocowania są dobrze dokręcone.
Mebel zawiera elementy elektryczne i należy go obsługiwać ostrożnie. Produkt przeznaczony jest do siedzenia. Nie stawaj ani nie siadaj na oparciach lub podłokietnikach. Używaj funkcji podnoszenia i odchylania zgodnie z instrukcją i z ostrożnością.

Instrukcje bezpieczeństwa (elektryczne)

Podłączaj produkt wyłącznie do gniazdka o odpowiednim napięciu (patrz etykieta na adapterze). Nie używaj produktu, jeśli kabel, wtyczka lub silnik są uszkodzone. Unikaj umieszczania kabli pod dywanami lub meblami. Trzymaj elementy elektryczne z dala od wody lub cieczy. Zawsze odłączaj zasilanie przed czyszczeniem, dłuższym przechowywaniem lub serwisem. Dzieci nie powinny obsługiwać elementów elektrycznych. Produkt może być używany przez dzieci wyłącznie pod nadzorem dorosłych.
Ten mebel jest przeznaczony do użytku wewnętrznego i nie powinien być przechowywany ani używany w wilgotnym środowisku.

Odpady elektroniczne

Symbol przekreślonego kosza oznacza, że produkt powinien być utylizowany oddzielnie od odpadów domowych. Produkt należy oddać do recyklingu zgodnie z lokalnymi przepisami dotyczącymi utylizacji odpadów. Oddzielna utylizacja pomaga ograniczyć ilość odpadów kierowanych do spalarni lub na składowiska, co minimalizuje potencjalny negatywny wpływ na zdrowie ludzi i środowisko.

FR

IMPORTANT!

Lisez attentivement ce manuel avant d'assembler et/ou d'utiliser le produit. Placez les pièces sur une surface douce (comme une couverture ou un tapis) pour éviter les rayures. Suivez scrupuleusement les instructions et conservez-les pour toute utilisation future. Soyez prudent lors de l'assemblage – un serrage excessif des vis (surtout avec une visseuse) peut endommager la surface. Ne serrez pas complètement les vis avant que toutes soient en place ! L'assemblage peut nécessiter deux personnes. Vérifiez régulièrement que tous les éléments de fixation sont bien serrés.
Ce meuble contient des composants électriques et doit être manipulé avec précaution. Ce produit est conçu pour un usage assis. Ne montez pas sur le meuble, ne vous asseyez pas sur les accoudoirs ou les dossiers. Utilisez les fonctions de levage et d'inclinaison conformément aux instructions et avec soin.

Consignes de sécurité (électricité)

Branchez uniquement le produit à une prise avec la tension correcte (voir l'étiquette de l'adaptateur). N'utilisez pas le produit si un câble, une prise ou un moteur semble endommagé. Ne placez pas les câbles sous les tapis ou les meubles. Gardez les composants électriques à l'écart de l'eau ou des liquides. Débranchez toujours le produit avant le nettoyage, le stockage prolongé ou l'entretien. Les composants électriques ne doivent pas être manipulés par des enfants. L'utilisation par des enfants n'est autorisée que sous la surveillance d'un adulte.
Ce meuble est destiné à un usage intérieur et ne doit pas être stocké ou utilisé dans des environnements humides.

Déchets électroniques

Le symbole de la poubelle barrée signifie que le produit doit être éliminé séparément des déchets ménagers. Il doit être remis à un centre de recyclage conformément aux réglementations locales. En éliminant les produits marqués séparément, vous contribuez à réduire la quantité de déchets incinérés ou mis en décharge, et donc à limiter l'impact sur la santé humaine et l'environnement.

ES

¡IMPORTANTE!

Lea este manual detenidamente antes de montar y/o utilizar el producto. Coloque las piezas sobre una superficie blanda (como una manta o alfombra) para evitar arañazos. Siga cuidadosamente las instrucciones y consérvelas para futuras referencias. Tenga cuidado durante el montaje: apretar demasiado los tornillos (especialmente con destornillador eléctrico) puede dañar la superficie. No apriete completamente los tornillos hasta que todos estén colocados. El montaje puede requerir dos personas. Compruebe periódicamente que todos los herrajes estén bien ajustados.
Este mueble contiene componentes eléctricos y debe manejarse con cuidado. Está destinado al uso sentado. No se suba ni se siente en los reposabrazos o respaldos. Utilice las funciones de elevación y reclinación según las instrucciones y con precaución.

Instrucciones de seguridad (eléctricas)

Conecte el producto únicamente a una toma de corriente con el voltaje correcto (consulte la etiqueta del adaptador). No utilice el producto si algún cable, enchufe o motor parece dañado. No coloque cables debajo de alfombras o muebles. Mantenga las partes eléctricas alejadas del agua o líquidos. Desenchufe siempre antes de limpiar, almacenar a largo plazo o hacer reparaciones. Los componentes eléctricos no deben ser manipulados por niños. Los niños solo deben usar el producto bajo la supervisión de un adulto.
Este mueble está diseñado para uso en interiores y no debe almacenarse ni utilizarse en entornos húmedos.

Residuos electrónicos

El símbolo del contenedor tachado indica que el producto debe desecharse por separado de los residuos domésticos. Debe llevarse a un centro de reciclaje según la normativa local. Al desechar el producto por separado, se ayuda a reducir la cantidad de residuos que se incineran o envían al vertedero, minimizando el impacto negativo en la salud humana y el medio ambiente.

SK

DÔLEŽITÉ!
Pred montážou a/alebo použitím si pozorne prečítajte tento návod na použitie. Umiestnite diely na mäkký povrch (napr. deku alebo koberec), aby ste zabránili poškrabaniu. Postupujte podľa pokynov a uchovajte si ich pre budúce použitie. Buďte opatrní pri montáži – prílišné utiahnutie skrutiek (najmä elektrickým náradím) môže poškodiť povrch. Skrutky úplne dotiahnite až po ich úplnej inštalácii. Montáž môže vyžadovať dve osoby. Pravidelne kontrolujte, či sú všetky upevnenia pevne dotiahnuté.
Tento nábytok obsahuje elektrické komponenty a mal by sa s ním zaobchádzať opatrne. Výrobok je určený na sedenie. Nestojte na nábytku ani si nesadajte na podrúčky alebo operadlo. Používajte zdvíhacie a sklopné funkcie podľa pokynov a s opatrnosťou.

Bezpečnostné pokyny (elektrina)
Pripojte výrobok iba k zásuvke so správnym napätím (pozri štítok na adaptéri). Nepoužívajte výrobok, ak je kábel, zástrčka alebo motor poškodený. Neumiestňujte káble pod koberce alebo nábytok. Elektrické časti držte mimo dosahu vody alebo tekutín. Pred čistením, dlhodobým skladovaním alebo servisom vždy odpojte napájanie. Elektrické komponenty by nemali používať deti. Deti môžu výrobok používať len pod dohľadom dospelej osoby.
Tento nábytok je určený na vnútorné použitie a nemal by sa skladovať ani používať vo vlhkom prostredí.

Elektronický odpad
Symbol preškrtnutého kontajnera znamená, že výrobok sa musí likvidovať oddelene od domového odpadu. Výrobok odovzdajte na recykláciu podľa miestnych predpisov o nakladaní s odpadom. Týmto spôsobom pomáhate znižovať množstvo odpadu na spaľovanie alebo skládku a zároveň minimalizujete možné negatívne účinky na zdravie a životné prostredie.

HR

VAŽNO!
Pažljivo pročitajte ove upute prije sastavljanja i/ili korištenja proizvoda. Dijelove postavite na mekanu površinu (npr. deku ili tepih) kako biste izbjegli ogrebotine. Pažljivo slijedite upute i spremite ih za buduću uporabu. Budite oprezni pri sastavljanju – prejako zatezanje vijaka (posebno električnim alatom) može oštetiti površinu. Nemojte u potpunosti zategnuti vijke dok svi nisu postavljeni. Za sastavljanje mogu biti potrebne dvije osobe. Redovito provjeravajte jesu li svi spojevi sigurno pričvršćeni.
Ovaj namještaj sadrži električne komponente i treba ga pažljivo koristiti. Proizvod je namijenjen za sjedenje. Nemojte stajati na namještaju niti sjediti na naslonima za ruke ili leđa. Funkcije podizanja i naginjanja koristite prema uputama i s pažnjom.

Sigurnosne upute (električne)
Priključite proizvod samo na utičnicu s odgovarajućim naponom (pogledajte oznaku na adapteru). Ne koristite proizvod ako je kabel, utikač ili motor oštećen. Ne postavljajte kabele ispod tepiha ili namještaja. Električne dijelove držite dalje od vode i tekućina. Isključite iz struje prije čišćenja, dugotrajnog skladištenja ili servisiranja. Djeca ne smiju rukovati električnim dijelovima. Djeca smiju koristiti proizvod samo pod nadzorom odrasle osobe.
Namještaj je namijenjen za unutarnju uporabu i ne smije se koristiti ni skladištiti u vlažnim prostorima.

Elektronički otpad
Simbol precrtane kante znači da se proizvod mora zbrinuti odvojeno od kućnog otpada. Proizvod odložite za reciklažu u skladu s lokalnim propisima o gospodarenju otpadom. Odvojenim zbrinjavanjem pomažete u smanjenju otpada koji se spaljuje ili odlaže na odlagališta te umanjujete negativan utjecaj na zdravlje ljudi i okoliš.

IT

IMPORTANTE!
Leggere attentamente queste istruzioni prima di montare e/o utilizzare il prodotto. Posizionare le parti su una superficie morbida (es. una coperta o un tappeto) per evitare graffi. Seguire attentamente le istruzioni e conservarle per consultazioni future. Fare attenzione durante il montaggio – stringere eccessivamente le viti (specialmente con un avvitatore) può danneggiare la superficie. Non stringere completamente le viti finché tutte non sono in posizione! Il montaggio può richiedere due persone. Controllare regolarmente che tutti i fissaggi siano ben serrati.
Questo mobile contiene componenti elettrici e va maneggiato con cautela. Il prodotto è destinato all'uso da seduti. Non stare in piedi o sedersi su braccioli o schienale. Utilizzare le funzioni di sollevamento e reclinazione con attenzione e secondo le istruzioni.

Avvertenze di sicurezza (elettricità)
Collegare il prodotto solo a prese con la tensione corretta (vedere l'etichetta dell'adattatore). Non utilizzare il prodotto se un cavo, una spina o un motore risultano danneggiati. Non posizionare i cavi sotto tappeti o mobili. Tenere le parti elettriche lontane da acqua o liquidi. Scollegare sempre l'alimentazione prima della pulizia, della conservazione a lungo termine o della manutenzione. I componenti elettrici non devono essere maneggiati dai bambini. I bambini possono utilizzare il prodotto solo sotto la supervisione di un adulto.
Questo mobile è destinato esclusivamente all'uso interno e non deve essere conservato o utilizzato in ambienti umidi.

Rifiuti elettronici
Il simbolo del bidone barrato indica che il prodotto deve essere smaltito separatamente dai rifiuti domestici. Deve essere consegnato per il riciclo secondo le normative locali. Lo smaltimento separato riduce i rifiuti da incenerire o da conferire in discarica, minimizzando gli effetti negativi sulla salute e sull'ambiente.

EE

TÄHTIS!
Lugege seda kasutusjuhendit hoolikalt enne toote kokkupanekut ja/või kasutamist. Asetage osad pehmele pinnale (nt tekk või vaip), et vältida kriimustusi. Järgige juhiseid hoolikalt ja säilitage need tulevikuks. Olge kokkupanemisel ettevaatlik – liiga tugev kruvide pingutamine (eriti kruvikeerajaga) võib kahjustada pinda. Ärge keerake kruvisid lõpuni kinni enne, kui kõik on paigas! Kokkupanekuks võib vaja minna kahte inimest. Kontrollige regulaarselt, et kõik kinnitusdetailid oleksid korralikult pingutatud.
See mööbel sisaldab elektrilisi komponente ja seda tuleb käsitseda ettevaatlikult. Toode on mõeldud istumiseks. Ärge seiske ega istuge käetoele või seljatoele. Tõste- ja kallutusfunktsioone kasutage juhiste kohaselt ja ettevaatlikult.

Ohutusjuhised (elekter)
Ühendage toode ainult õige pingega pistikupessa (vt adapteri märgistust). Ärge kasutage toodet, kui kaabel, pistik või mootor tundub olevat kahjustatud. Ärge asetage kaableid vaipade või mööbli alla. Hoidke elektrilisi osi eemal veest ja vedelikest. Eemaldage alati pistik puhastamise, pikaajalise ladustamise või hoolduse ajal. Elektrilisi osi ei tohi käsitseda lapsed. Lapsed tohivad toodet kasutada ainult täiskasvanu järelvalve all.
See mööbel on mõeldud kasutamiseks siseruumides ega tohi olla niisketes tingimustes.

Elektroonikajäätmed
Läbikriipsutatud prügikasti sümbol tähendab, et toodet ei tohi visata olmeprügi hulka. Toode tuleb viia taaskasutusse vastavalt kohalikele jäätmekäitluseeskirjadele. Eraldi kogumine aitab vähendada põletamiseks või prügilasse saadetavat jäätmekogust ning minimeerida negatiivset mõju inimeste tervisele ja keskkonnale.

LV

SVARĪGI!
Pirms produkta montāžas un/vai lietošanas rūpīgi izlasiet šo lietošanas instrukciju. Novietojiet detaļas uz mīkstas virsmas (piemēram, segas vai paklāja), lai izvairītos no skrāpējumiem. Rūpīgi ievērojiet norādījumus un saglabājiet tos turpmākai lietošanai. Montāžas laikā esiet uzmanīgi – pārmērīga skrūvju pievilkšana (īpaši ar skrūvgriezi) var sabojāt virsmu. Nepievelciet skrūves līdz galam, pirms visas nav savās vietās! Montāžai var būt nepieciešami divi cilvēki. Regulāri pārbaudiet, vai visi stiprinājumi ir droši nostiprināti.
Šīs mēbeles satur elektriskās sastāvdaļas, un tās jāapstrādā uzmanīgi. Produkts paredzēts sēdēšanai. Nestāviet uz mēbeles un nesēdieties uz roku vai muguras balstiem. Lietojiet pacelšanas un atzveltnes funkcijas atbilstoši instrukcijām un uzmanīgi.

Drošības instrukcijas (elektrība)
Pievienojiet produktu tikai kontaktligzdai ar pareizu spriegumu (skatīt uz adaptera etiķetes). Nelietojiet produktu, ja kabelis, kontaktdakša vai motors šķiet bojāts. Nelieciet kabeļus zem paklājiem vai mēbelēm. Turiet elektriskās daļas prom no ūdens vai šķidrumiem. Vienmēr atvienojiet kontaktdakšu pirms tīrīšanas, ilgtermiņa glabāšanas vai apkopes. Elektriskās sastāvdaļas nedrīkst lietot bērni. Bērni drīkst lietot produktu tikai pieaugušo uzraudzībā.
Šīs mēbeles paredzētas lietošanai tikai iekštelpās un tās nedrīkst uzglabāt vai lietot mitrā vidē.

Elektroniskie atkritumi
Simbols ar pārsvītrotu atkritumu tvertni nozīmē, ka produkts jāiznīcina atsevišķi no sadzīves atkritumiem. Produkts jānodod pārstrādei atbilstoši vietējiem noteikumiem. Atsevišķa iznīcināšana palīdz samazināt atkritumu daudzumu, kas nonāk dedzināšanā vai izgāztuvēs, un mazināt iespējamo kaitējumu cilvēku veselībai un videi.

LT

SVARBU!
Prieš surenkant ir/arba naudojant produktą, atidžiai perskaitykite šią instrukciją. Dalis padėkite ant minkšto paviršiaus (pvz., antklodės ar kilimo), kad išvengtumėte subraižymo. Laikykitės instrukcijų ir saugokite jas ateičiai. Surinkdami būkite atsargūs – per stipriai prisukus varžtus (ypač su suktuvu) galima pažeisti paviršių. Nepriveržkite varžtų iki galo, kol visi nebus savo vietose! Surinkimui gali reikėti dviejų žmonių. Reguliariai tikrinkite, ar visi tvirtinimo elementai yra gerai prisukti.
Šis baldas turi elektrinių komponentų, todėl jį reikia naudoti atsargiai. Produktas skirtas sėdėjimui. Nestovėkite ir nesėdėkite ant porankių ar atlošų. Naudokite kėlimo ir atlošimo funkcijas pagal instrukciją ir atsargiai.

Saugos nurodymai (elektra)
Prijunkite produktą tik prie tinkamos įtampos elektros lizdo (žr. žymą ant adapterio). Nenaudokite produkto, jei kabelis, kištukas ar variklis yra pažeisti. Nedėkite kabelių po kilimais ar baldais. Laikykite elektrines dalis toliau nuo vandens ar skysčių. Visada atjunkite nuo elektros tinklo prieš valymą, ilgalaikį laikymą ar priežiūrą. Vaikai neturėtų naudoti elektrinių komponentų. Vaikai gali naudoti produktą tik suaugusiųjų priežiūroje.
Šis baldas skirtas naudoti tik patalpose ir neturėtų būti laikomas ar naudojamas drėgnoje aplinkoje.

Elektroninės atliekos
Perbraukta šiukšliadėžė reiškia, kad produktas turi būti šalinamas atskirai nuo buitinių atliekų. Jį reikia perduoti perdirbti pagal vietinius atliekų tvarkymo reikalavimus. Atskirai surinktos atliekos mažina išmetimų ar sąvartynų apkrovą ir taip padeda apsaugoti žmonių sveikatą ir aplinką.

RO

IMPORTANT!
Citiți cu atenție acest manual înainte de a asambla și/sau utiliza produsul. Așezați piesele pe o suprafață moale (ex. o pătură sau un covor) pentru a evita zgârieturile. Urmați instrucțiunile cu atenție și păstrați-le pentru consultări viitoare. Fiți atent în timpul asamblării – strângerea excesivă a șuruburilor (mai ales cu șurubelnița electrică) poate deteriora suprafața. Nu strângeți complet șuruburile până când toate nu sunt fixate! Asamblarea poate necesita două persoane. Verificați periodic dacă toate prinderile sunt bine fixate.
Acest mobilier conține componente electrice și trebuie manevrat cu grijă. Produsul este destinat pentru a sta așezat. Nu stați în picioare și nu vă așezați pe brațe sau spătare. Utilizați funcțiile de ridicare și înclinare cu atenție și conform instrucțiunilor.

Instrucțiuni de siguranță (electricitate)
Conectați produsul doar la o priză cu tensiune corespunzătoare (vedeți eticheta de pe adaptor). Nu utilizați produsul dacă un cablu, o priză sau motorul par deteriorate. Nu așezați cablurile sub covoare sau mobilier. Păstrați componentele electrice departe de apă sau lichide. Deconectați întotdeauna produsul înainte de curățare, depozitare de lungă durată sau service. Copiii nu trebuie să utilizeze componentele electrice. Copiii pot folosi produsul doar sub supravegherea unui adult.
Acest mobilier este destinat utilizării în interior și nu trebuie depozitat sau utilizat în medii umede.

Deșeuri electronice
Simbolul coșului de gunoi barat înseamnă că produsul trebuie eliminat separat de deșeurile menajere. Trebuie dus la reciclare conform reglementărilor locale. Eliminarea separată contribuie la reducerea cantității de deșeuri incinerate sau depozitate la groapa de gunoi și reduce impactul negativ asupra sănătății și mediului.

BG

ВАЖНО!
Прочетете внимателно това ръководство преди сглобяване и/или използване на продукта. Поставете частите върху мека повърхност (напр. одеяло или килим), за да избегнете надраскания. Следвайте инструкциите внимателно и ги запазете за бъдеща справка. Внимавайте при сглобяване – прекалено затягане на винтовете (особено с винтоверт) може да повреди повърхността. Не затягайте напълно винтовете, преди всички да са поставени! За сглобяване може да са необходими двама души. Проверявайте редовно дали всички крепежи са добре затегнати. Тази мебел съдържа електрически компоненти и трябва да се използва с внимание. Продуктът е предназначен за седене. Не стойте и не сядайте върху подлакътниците или облегалките. Използвайте функциите за повдигане и наклон според инструкциите и с внимание.

Предпазни мерки (електричество)
Свързвайте продукта само към контакт с правилното напрежение (вижте етикета на адаптера). Не използвайте продукта, ако кабел, щепсел или мотор изглеждат повредени. Не поставяйте кабели под килими или мебели. Дръжте електрическите части далеч от вода или течности. Винаги изключвайте от мрежата при почистване, продължително съхранение или сервиз. Децата не трябва да боравят с електрическите компоненти. Деца могат да използват продукта само под надзора на възрастен.
Мебелта е предназначена само за вътрешна употреба и не трябва да се съхранява или използва във влажна среда.

Електронни отпадъци
Символът на зачеркнатото кошче означава, че продуктът трябва да се изхвърля отделно от битовите отпадъци. Продуктът трябва да бъде предаден за рециклиране според местните разпоредби. Отделното изхвърляне намалява количеството отпадъци, изгаряни или депонирани, и минимизира вредното въздействие върху здравето и околната среда.

GR

ΣΗΜΑΝΤΙΚΟ!
Διαβάστε προσεκτικά αυτό το εγχειρίδιο πριν από τη συναρμολόγηση και/ή τη χρήση του προϊόντος. Τοποθετήστε τα εξαρτήματα σε μαλακή επιφάνεια (π.χ. κουβέρτα ή χαλί) για να αποφύγετε γρατζουνιές. Ακολουθήστε τις οδηγίες με προσοχή και φυλάξτε τις για μελλοντική χρήση. Να είστε προσεκτικοί κατά τη συναρμολόγηση – το υπερβολικό σφίξιμο των βιδών (ειδικά με ηλεκτρικό εργαλείο) μπορεί να προκαλέσει ζημιά στην επιφάνεια. Μην σφίξετε πλήρως τις βίδες πριν τοποθετηθούν όλες. Η συναρμολόγηση μπορεί να απαιτεί δύο άτομα. Ελέγχετε τακτικά αν όλα τα εξαρτήματα είναι σωστά στερεωμένα.
Το έπιπλο περιλαμβάνει ηλεκτρικά εξαρτήματα και πρέπει να χρησιμοποιείται με προσοχή. Το προϊόν προορίζεται για καθιστική χρήση. Μην ανεβαίνετε και μην κάθεστε στα μπράτσα ή στην πλάτη. Χρησιμοποιείτε τις λειτουργίες ανύψωσης και ανάκλισης σύμφωνα με τις οδηγίες και με προσοχή.

Οδηγίες ασφαλείας (ηλεκτρικά μέρη)
Συνδέστε το προϊόν μόνο σε πρίζα με τη σωστή τάση (βλ. ετικέτα στο μετασχηματιστή). Μην χρησιμοποιείτε το προϊόν αν το καλώδιο, το φις ή ο κινητήρας φαίνονται κατεστραμμένα. Μην τοποθετείτε τα καλώδια κάτω από χαλιά ή έπιπλα. Κρατάτε τα ηλεκτρικά εξαρτήματα μακριά από νερό ή υγρά. Πάντα να αποσυνδέετε πριν από καθαρισμό, αποθήκευση ή συντήρηση. Τα ηλεκτρικά μέρη δεν πρέπει να χειρίζονται παιδιά. Παιδιά μπορούν να χρησιμοποιούν το προϊόν μόνο υπό την επίβλεψη ενήλικα.
Το έπιπλο είναι μόνο για εσωτερική χρήση και δεν πρέπει να αποθηκεύεται ή να χρησιμοποιείται σε υγρό περιβάλλον.

Ηλεκτρονικά απόβλητα
Το σύμβολο του διαγραμμένου κάδου σημαίνει ότι το προϊόν πρέπει να απορρίπτεται χωριστά από τα οικιακά απόβλητα. Παραδώστε το προϊόν για ανακύκλωση σύμφωνα με τους τοπικούς κανονισμούς. Έτσι συμβάλλετε στη μείωση των αποβλήτων και των επιπτώσεων στην υγεία και το περιβάλλον.

TR

ÖNEMLİ!
Ürünü monte etmeden ve/veya kullanmadan önce bu talimatları dikkatlice okuyun. Parçaları çizilmeyi önlemek için yumuşak bir yüzeye (örneğin battaniye veya halı) yerleştirin. Talimatlara dikkatlice uyun ve ileride başvurmak üzere saklayın. Montaj sırasında dikkatli olun – vidaları çok sıkmak (özellikle elektrikli matkapla) yüzeyin zarar görmesine neden olabilir. Tüm vidalar takılmadan vidaları tamamen sıkmayın! Montaj için iki kişi gerekebilir. Tüm bağlantıların güvenli bir şekilde sıkıldığını düzenli olarak kontrol edin.
Bu mobilya elektrikli bileşenler içerir ve dikkatli kullanılmalıdır. Ürün oturmak için tasarlanmıştır. Mobilyanın üzerine çıkmayın veya kol ve sırt dayanaklarına oturmayın. Kaldırma ve eğilme işlevlerini talimatlara uygun ve dikkatli kullanın.

Güvenlik talimatları (elektrik)
Ürünü yalnızca doğru voltaja sahip bir prize bağlayın (adaptör üzerindeki etikete bakın). Kablo, fiş veya motor hasarlıysa ürünü kullanmayın. Kabloları halıların veya mobilyaların altına yerleştirmeyin. Elektrikli parçaları sudan ve sıvılardan uzak tutun. Temizlik, uzun süreli depolama veya servis öncesi mutlaka fişi çekin. Elektrikli bileşenler çocuklar tarafından kullanılmamalıdır. Çocuklar ürünü sadece yetişkin gözetiminde kullanabilir.
Bu mobilya yalnızca iç mekanda kullanılmalı ve nemli ortamlarda saklanmamalı veya kullanılmamalıdır.

Elektronik atıklar
Üzerinde çizili çöp kutusu simgesi, ürünün evsel atıklarla birlikte atılmaması gerektiğini belirtir. Ürünü yerel geri dönüşüm kurallarına göre imha edin. Ayrı toplanan elektronik atıklar çevreye ve insan sağlığına olası zararları azaltır.

SI

POMEMBNO!
Pred sestavljanjem in/ali uporabo izdelka natančno preberite ta navodila. Deli naj bodo postavljeni na mehko površino (npr. odejo ali preprogo), da se izognete praskam. Navodila dosledno upoštevajte in jih shranite za prihodnjo uporabo. Bodite previdni pri sestavljanju – premočno privijanje vijakov (zlasti z električnim orodjem) lahko poškoduje površino. Vijakov ne privijajte do konca, dokler niso vsi nameščeni! Za sestavljanje sta lahko potrebni dve osebi. Redno preverjajte, ali so vsi spoji varno zategnjeni.
To pohištvo vsebuje električne komponente in ga je treba uporabljati previdno. Izdelek je namenjen sedenju. Ne stojte na pohištvu in ne sedite na naslonjalih. Funkcije dviga in nagiba uporabljajte po navodilih in previdno.

Varnostna navodila (elektrika)
Izdelek priključite le na vtičnico s pravilno napetostjo (glejte oznako na adapterju). Izdelka ne uporabljajte, če je kabel, vtič ali motor poškodovan. Kablov ne postavljajte pod preproge ali pohištvo. Električne dele držite stran od vode ali tekočin. Pred čiščenjem, dolgoročnim shranjevanjem ali servisiranjem izklopite iz elektrike. Otroci ne smejo rokovati z električnimi komponentami. Otroci naj izdelek uporabljajo samo pod nadzorom odrasle osebe.
To pohištvo je namenjeno izključno za notranjo uporabo in ne sme biti uporabljeno ali shranjeno v vlažnih prostorih.

Elektronski odpadki
Simbol prečrtanega smetnjaka pomeni, da je treba izdelek odstraniti ločeno od gospodinjskih odpadkov. Izdelek odnesite na recikliranje v skladu z lokalnimi predpisi. S tem zmanjšate količino odpadkov, ki končajo v sežigalnicah ali na odlagališčih, ter vpliv na zdravje in okolje.

CZ

DŮLEŽITÉ!
Před montáží a/nebo použitím výrobku si pečlivě přečtěte tento návod. Umístěte díly na měkký povrch (např. deku nebo koberec), abyste předešli poškrábání. Pečlivě dodržujte pokyny a uschovejte si je pro budoucí použití. Při montáži buďte opatrní – přílišné utažení šroubů (zejména elektrickým šroubovákem) může poškodit povrch. Neutahujte šrouby úplně, dokud nejsou všechny na místě! K montáži mohou být potřeba dvě osoby. Pravidelně kontrolujte, zda jsou všechny spoje správně dotažené.
Tento nábytek obsahuje elektrické komponenty a měl by být používán opatrně. Výrobek je určen k sezení. Nestoupejte ani nesedejte na opěrky rukou nebo zad. Funkce zvedání a naklápění používejte dle návodu a opatrně.

Bezpečnostní pokyny (elektřina)
Výrobek zapojte pouze do zásuvky s odpovídajícím napětím (viz štítek na adaptéru). Nepoužívejte výrobek, pokud je kabel, zástrčka nebo motor poškozený. Nepokládejte kabely pod koberce ani nábytek. Elektrické části udržujte mimo dosah vody nebo tekutin. Před čištěním, dlouhodobým skladováním nebo servisem vždy odpojte napájení. Elektrické komponenty nesmí být obsluhovány dětmi. Děti mohou výrobek používat pouze pod dohledem dospělé osoby.
Tento nábytek je určen pouze pro vnitřní použití a neměl by být skladován ani používán ve vlhkém prostředí.

Elektronický odpad
Symbol přeškrtnuté popelnice znamená, že výrobek musí být zlikvidován odděleně od běžného domácího odpadu. Předávejte ho k recyklaci podle místních předpisů. Tímto způsobem přispíváte ke snížení odpadu a minimalizaci negativního dopadu na lidské zdraví a životní prostředí.

HU

FONTOS!
A termék összeszerelése és/vagy használata előtt figyelmesen olvassa el a használati utasítást. Helyezze az alkatrészeket puha felületre (pl. takaróra vagy szőnyegre), hogy elkerülje a karcolásokat. Pontosan kövesse az utasításokat, és őrizze meg őket a jövőbeni használathoz. Legyen óvatos az összeszerelés során – a csavarok túlzott meghúzása (különösen géppel) károsíthatja a felületet. Ne húzza meg teljesen a csavarokat, amíg minden csavar a helyén nincs! Az összeszereléshez két emberre lehet szükség. Rendszeresen ellenőrizze, hogy minden rögzítőelem biztonságosan van-e rögzítve.
A bútor elektromos alkatrészeket tartalmaz, ezért óvatosan kell vele bánni. A termék kizárólag ülésre szolgál. Ne álljon fel a bútorra, és ne üljön a karfára vagy a háttámlára. A funkciókat az utasításoknak megfelelően, óvatosan használja.

Biztonsági utasítások (elektromosság)
Csak megfelelő feszültségű konnektorhoz csatlakoztassa a terméket (lásd az adapter címkéjét). Ne használja, ha a kábel, a csatlakozó vagy a motor sérült. Ne vezesse a kábeleket szőnyeg vagy bútor alá. Tartsa távol az elektromos részeket a víztől vagy folyadékoktól. Mindig húzza ki a csatlakozót tisztítás, hosszú távú tárolás vagy javítás előtt. Az elektromos alkatrészeket gyermekek nem kezelhetik. A gyermekek csak felnőtt felügyelete mellett használhatják a terméket.
A bútor kizárólag beltéri használatra készült, nedves helyen nem tárolható és nem használható.

Elektronikus hulladék
A keresztbe húzott kukaszimbólum azt jelzi, hogy a terméket külön kell gyűjteni a háztartási hulladéktól. Helyi előírásoknak megfelelően adja le újrahasznosításra. Az elkülönített gyűjtés segít csökkenteni a hulladékégetés vagy lerakás mennyiségét, ezzel mérsékelve az egészségre és környezetre gyakorolt negatív hatásokat.

PT

IMPORTANTE!
Leia cuidadosamente este manual antes de montar e/ou utilizar o produto. Coloque as peças sobre uma superfície macia (ex.: manta ou tapete) para evitar riscos. Siga atentamente as instruções e guarde-as para futuras consultas. Tenha cuidado ao montar – apertar demasiado os parafusos (especialmente com ferramenta elétrica) pode danificar a superfície. Não aperte os parafusos completamente antes de todas as peças estarem no lugar! A montagem pode requerer duas pessoas. Verifique regularmente se todos os fixadores estão devidamente apertados.
Este móvel contém componentes elétricos e deve ser manuseado com cuidado. O produto destina-se apenas ao uso sentado. Não fique em pé ou sente-se nos apoios de braços ou costas. Utilize as funções de elevação e reclinação de forma cuidadosa e conforme as instruções.

Instruções de segurança (eletricidade)
Ligue o produto apenas a uma tomada com a tensão correta (veja a etiqueta no adaptador). Não utilize o produto se o cabo, ficha ou motor estiverem danificados. Não coloque os cabos debaixo de tapetes ou móveis. Mantenha os componentes elétricos afastados de água ou líquidos. Desligue sempre da tomada antes de limpar, armazenar ou realizar manutenção. Os componentes elétricos não devem ser manuseados por crianças. As crianças só devem utilizar o produto sob supervisão de um adulto.
Este móvel é destinado apenas para uso interior e não deve ser armazenado ou utilizado em ambientes húmidos.

Resíduos eletrónicos
O símbolo do caixote do lixo riscado indica que o produto deve ser descartado separadamente dos resíduos domésticos. Leve o produto para reciclagem de acordo com as normas locais. A separação ajuda a reduzir resíduos enviados para incineração ou aterro, minimizando os efeitos negativos na saúde humana e no ambiente.